TECHNICAL CATALOGUE

2025
Collezione Home —
HOME COLLECTION

Gallotti&Radice

Indice/Index

TAVOLI / TABLE

Molecola
Selce-T
Simpòdio W
Simpòdio System W

SEDUTE / SEATINGS

Loulou Rock
Saki

PANCHE E POUF / BENCHES AND POUFFE

Nala

DIVANI E POLTRONE / SOFAS AND ARMCHAIR

Evolis
Evolis Next
H2O Lounge
Olivia

TAVOLINI / COFFEE TABLE

Arch
Mirage
Selce
Sensei

LAMPADE / LIGHTINGS

Tratto

COMPLEMENTI / ACCESSORIES

Enso

SPECCHI / MIRROR

Sole

CONSOLLE / CONSOLE

Selce Console

CONTENITORI / STORAGE UNITS

Admira
Gastone
Gastone Low

LIBRERIE E BOISERIE / SHELVING SYSTEM AND BOISERIE

Stresa
Stresa Mirror

NOTTE / NIGHT

Sensei Night

Tavoli | Tables

MOLECOLA
SELCE-T
SIMPÒDIO W
SIMPÒDIO SYSTEM W

▲ **MOLECOLA**
Cristallo verniciato "voile" corda / Base legno spatolato a mano "Corda"
Painted glass "voile" rope / Hand-spatulated wooden "Rope" base

Molecola

Massimo Castagna / 2025

Tavolo con piano in cristallo trasparente temperato 15mm.
Base formata da cilindri in legno spatolati a mano.
Disponibile nei colori mattone, corda, carbone o avorio.

Disponibile versione con cristallo verniciato a mano nella finitura "voile" semitrasparente opaca in abbinamento ai colori del basamento.

! Per piani di dimensioni superiori a 260cm sono previste 4 basi.
Grazie al peso del cristallo il piano viene solo appoggiato sulla base e non necessita di fissaggio.

Table with 15mm transparent tempered glass top. Hand-brushed wooden cylinders base.
Available in brick, rope, charcoal or ivory colours.

Also available version with hand painted glass in the semi-transparent opaque "voile" finish to match the colour of the base.

! For glass top larger than 260cm, 4 bases are provided.
Thanks to the weight of the glass, the top is only placed on the base and does not need to be fixed.

	Cm	**Inches**
◯	Ø 180 x 74,5	Ø71" x 29½"
	Ø 200 x 74,5	Ø78¾" x 29½"
▭	240 x 150 x 74,5	94½" x 59¼" x 29½"
	260 x 150 x 74,5	102½" x 59¼" x 29½"
	300 x 150 x 74,5	118¼" x 59¼" x 29½"
	320 x 150 x 74,5	126" x 59¼" x 29½"

Technical drawing

PIANO CRISTALLO TRASPARENTE/ BASE LEGNO SPATOLATO A MANO
TRANSPARENT GLASS TOP/ HAND-BRUSHED WOODEN BASE

Legno spatolato a mano "Avorio"
Hand-spatulated wood "Ivory"

Legno spatolato a mano "Corda"
Hand-spatulated wood "Rope"

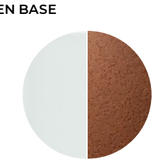

Legno spatolato a mano "Mattone"
Hand-spatulated wood "Brick"

Legno spatolato a mano "Carbone"
Hand-spatulated wood "Charcoal"

VERSIONE "VOILE" / "VOILE" VERSION
PIANO CRISTALLO / BASE LEGNO SPATOLATO A MANO
GLASS TOP / HAND-BRUSHED WOODEN BASE

"Voile" avorio
"Voile" ivory

"Voile" corda
"Voile" rope

"Voile" mattone
"Voile" brick

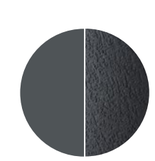

"Voile" carbone
"Voile" charcoal

› INDEX

▲ **SELCE-T**
Polvere di pietre naturali "Conchiglia"
Natural stone powder"Conchiglia"

Selce—T

Studiopepe / 2024

Tavolo realizzato applicando polvere di pietre naturali attraverso una tecnica di spatolatura manuale.
Disponibile nei colori "bruciato" e "crema".

Trattandosi di una miscela di pietre naturali polverizzate, non si garantisce un'uniformità nelle tonalità cromatiche.

Disponibile anche nei colori "conchiglia" e "grafite".
Disponibile versione XL con due piani affiancati.
Giunzione tra i piani in metallo verniciato nello stesso colore del piano.
Su richiesta, il tavolo può essere realizzato a misura.

! Per versioni customizzate, la misura delle basi è standard, la quantità e la tipologia delle basi verranno definiti al momento dell'ordine.

Table made by applying natural stone powder through a manual spatula technique.
Available in "bruciato" and "crema" colors.

Since it is a mixture of pulverized natural stones, uniformity in the color shades is not guaranteed.

Also available in the colour "conchiglia" and "grafite".
XL version available with two tops side by side.
Joint between the tops in metal painted in the same colour as the top.
Upon request, the table can be custom-made.

! For customized versions, the base dimensions are standard, while the quantity and type of bases will be determined at the time of order.

	Cm	Inches
◯	Ø130 x 75	Ø51¼" x 29¾"
	Ø150 x 75	Ø59¼" x 29¾"
	Ø180 x 75	Ø71" x 29¾"
▭	220 x 120 x 75	86¾" x 47¼" x 29¾"
	240 x 120 x 75	94½" x 47¼" x 29¾"
	280 x 130 x 75	110¼" x 51¼" x 29¾"
	300 x 130 x 75	118¼" x 51¼" x 29¾"
	360 x 130 x 75	141¾" x 51¼" x 29¾"

Technical drawing

STRUTTURA/STRUCTURE

Polvere di pietre naturali "Crema"
Natural stone powder "Crema"

Polvere di pietre naturali "Bruciato"
Natural stone powder "Bruciato"

Polvere di pietre naturali "Conchiglia"
Natural stone powder "Conchiglia"

Polvere di pietre naturali "Grafite"
Natural stone powder "Grafite"

› INDEX

▲ **SIMPÒDIO W**
Piano in marmo Nero Marquinia levigato opaco
Honed mat Nero Marquinia marble top

Simpòdio W

Pinuccio Borgonovo / 2025

Tavolo con piano in cristallo 12mm temperato extralight o "grigio Italia".
Disponibile anche versione in cristallo verniciato nella finitura esclusiva bronzo antico e piombo oppure in marmo Nero Marquinia levigato opaco 20mm.
Basi in massello di frassino tinto nero a poro aperto.
Parti metalliche in metallo laccato color "canna di fucile".

Table with 12mm extralight or smoked "grigio Italia" tempered glass top.
Also available version with glass top painted in the exclusive finish antique bronze or lead or with 20mm honed mat Nero Marquinia marble top.
Black stained open pore solid ash bases.
Metal parts lacquered in the "gunmetal" colour.

	Cm	Inches		Piano in marmo	Marble top
○	Ø 120 x 74,5	Ø47¼" x 29½"	○	Ø120 x 75,7	Ø47¼" x 30"
	Ø 140 x 74,5	Ø 55¼" x 29½"		Ø140 x 75,7	Ø55¼" x 30"
	Ø 160 x 74,5	Ø 63" x 29½"		Ø160 x 75,7	Ø63" x 30"
	Ø 180 x 74,5	Ø 71" x 29½"		Ø180 x 75,7	Ø71" x 30"
	Ø 200 x 74,5	Ø 78¾" x 29½"			
▭	260 x 120 x 74,5	102½" x 47¼" x 29½"			
	260 x 140 x 74,5	102½" x 55¼" x 29½"			
	280 x 140 x 74,5	110¼" x 55¼" x 29½"			
	300 x 140 x 74,5	118¼" x 55¼" x 29½"			
	320 x 140 x 74,5	126"" x 55¼" x 29½"			
⬭	260 x 120 x 74,5	102½" x 47¼" x 29½"			

Technical drawing

PIANO/TOP

Cristallo extralight
Extralight glass

Cristallo "grigio Italia"
Smoked "grigio Italia" glass

Cristallo verniciato Bronzo antico
Antique bronze painted glass

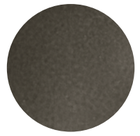

Cristallo verniciato Piombo
Lead painted glass

Marmo Nero Marquinia
Nero Marquinia marble

PARTI METALLICHE/ METAL PARTS

Legno laccato color "canna di fucile"
Wooden lacquered "gunmetal" colour

BASE/BASE

Frassino tinto nero a poro aperto
Black open pore stained ash

› INDEX

▲ **SIMPÒDIO SYSTEM W**
Piano in marmo Nero Marquinia levigato opaco
Honed mat Nero Marquinia marble top

Simpòdio System W

Pinuccio Borgonovo / 2025

Tavolo con piano in cristallo 12mm temperato, disponibile in extralight, "grigio Italia" o verniciato nella finitura esclusiva bronzo antico o piombo.
Basi in massello di frassino tinto nero a poro aperto.
Parti metalliche in metallo laccato color "canna di fucile".

Table with 12mm tempered glass top, available in extralight, smoked "grigio Italia" or painted with the exclusive antique bronze and lead finish.
Black stained open pore solid ash bases.
Metal parts lacquered in the "gunmetal" colour.

Cm	**Inches**
260 x 140 x 74,5	102½" x 55¼" x 29½"
280 x 140 x 74,5	110¼" x 55¼" x 29½"
300 x 140 x 74,5	118¼" x 55¼" x 29½"
320 x 140 x 74,5	126" x 55¼" x 29½"
350 x 150 x 74,5	138" x 59¼" x 29½"
390 x 150 x 74,5	153¾" x 59¼" x 29½"
430 x 150 x 74,5	169½" x 59¼" x 29½"

Technical drawing

PIANO/TOP

Cristallo extralight
Extralight glass

Cristallo "grigio Italia"
Smoked "grigio Italia" glass

Cristallo verniciato Bronzo antico
Antique bronze painted glass

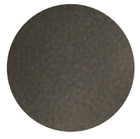

Cristallo verniciato Piombo
Lead painted glass

BASE/BASE

Frassino tinto nero a poro aperto
Black open pore stained ash

PARTI METALLICHE/ METAL PARTS

Legno laccato color "canna di fucile"
Wooden lacquered "gunmetal" colour

› INDEX

GENERAL INDICATION

● **finitura possibile**
finishing possible

	CRISTALLO / GLASS												MARMO - PIETRE /MARBLE-STONES												LEGNO/WOOD												METALLO/METAL															POLVERI/ POWDERS			
		Bronzo antico / piombo / Antique bronze / lead	**Bronzo patinato /** Patinated bronze	**"Cashmere" gold grey / anthracite**	**Craquelé**	**Extralight**	**"Grigio Italia" /** "Grigio Italia" smoked	**Retroverniciato brillante/** Bright painted	**Retroverniciato satinato /** Satin painted	**Trasparente /** Transparent	**Vetro riciclato /** Recycled glass	**"Voile" /** "Voile"			**Arabescato Orobico Rosso**	**Bianco Carrara Gioia**	**Bianco Statuario**	**Calacatta Vagli Oro**	**Cemento alleggerito avorio/carbone /** Lightened concrete ivory/charcoal	**Ceppo di Grè®**	**Fior di Pesco**	**Nero Marquinia**	**Sahara Noir**	**Stardust Grey**	**Verde Alpi**		**Acero Frisé grigio scuro/** Marble Frisè dark grey	**"Ebano Capri"**	**Frassino tinto bianco a poro aperto /** White open pore stained ash	**Frassino tinto nero a poro aperto /** Black open pore stained ash	**Intarsio motivo "Tweed" /** Inlaid wood with "tweed" pattern	**Laccato lucido "total color" /** Glossy lacquered "total color"	**Spatolato a mano /** Hand-spatulated	**Noce "Colore" Frisé /** "Colore" Frisè Walnut	**Palissandro India/alluminio /** India rosewood and aluminium	**Ruggine /** Rust		**Acciaio inox lucido "supermirror" /** "Supermirror" bright stainless steel	**Metallo cromato /** Chromed metal	**Metallo brunito a mano "dark" /** "Dark" hand burnished metal	**Metallo cromato nero /** Black chromed metal	**Metallo laccato color "canna di fucile" /** "Laquered lacquered "gun metal" colour	**Metallo laccato nero /** Black metal lacquered	**Metallo nichelato lucido /** Bright nickel-plated metal	**Metallo ottonato lucido /** Bright brassed metal	**Metallo verniciato bronzo antico / piombo /** Antique bronze / lead painted	**Metallo verniciato bronzo patinato /** Patinated bronze painted metal	**Metallo verniciato lucido /** Bright lacquered metal	**Ottone brunito a mano /** Hand burnished brass	**Ottone cromato nero /** Black chromed brass	**Ottone lucido /** Bright brass	**Ottone nichelato lucido /** Bright nickel-plated brass	**Ottone ramato /** Coppered brass	**Ottone satinato /** Satin brass		**Polvere di pietre naturali /** Natural stone powder **"Crema"/Bruciato"**	
Molecola												●																																												
Selce-T																																																						●		
Simpòdio W		●				●	●															●									●																									
Simpòdio System W		●				●	●																								●																									

› INDEX

Molecola | Massimo Castagna , 2024

Product information / p. 6

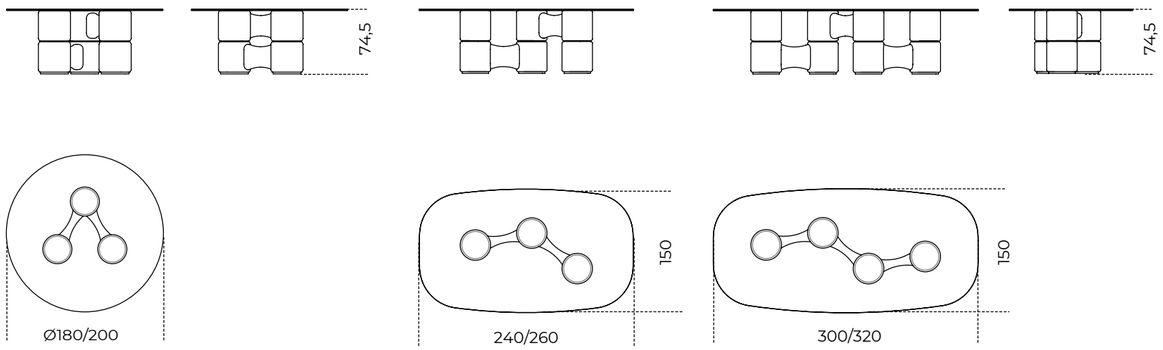

Simpòdio W | Pinuccio Borgonovo , 2025

Product information / p. 10

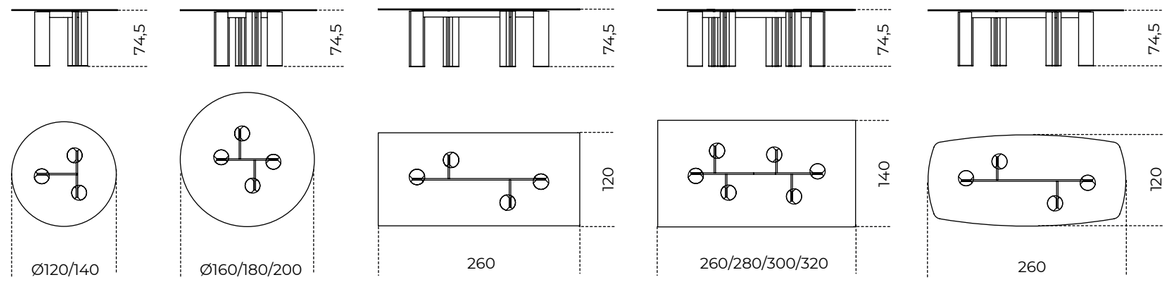

Piano in marmo
Marble top

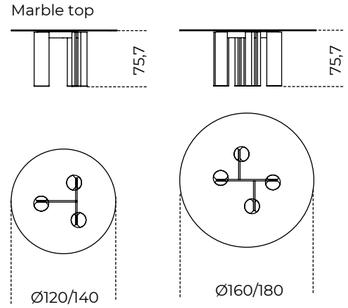

Selce-T | Studiopepe , 2024

Product information / p. 8

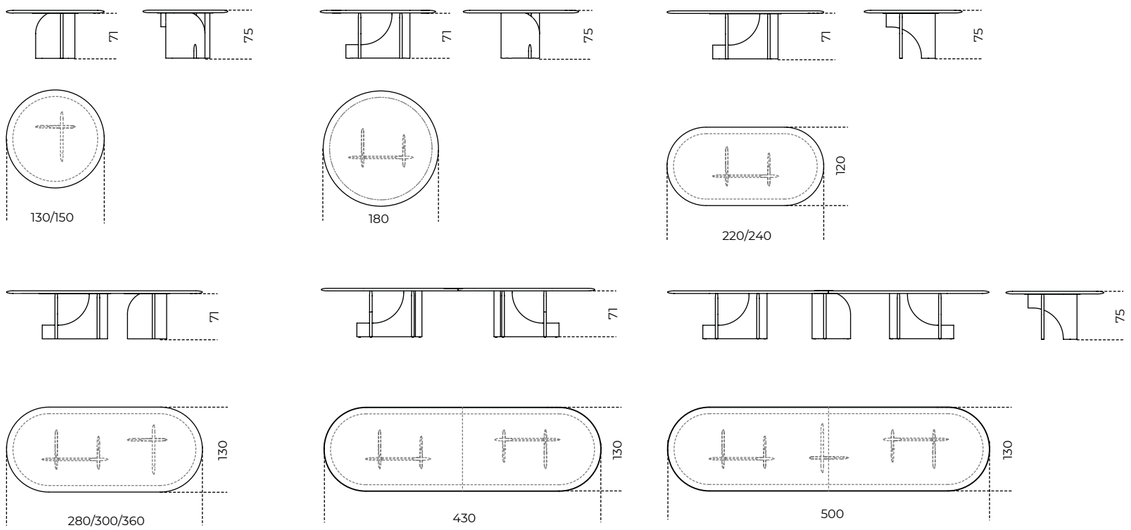

Simpòdio System W | Pinuccio Borgonovo , 2025

Product information / p. 11

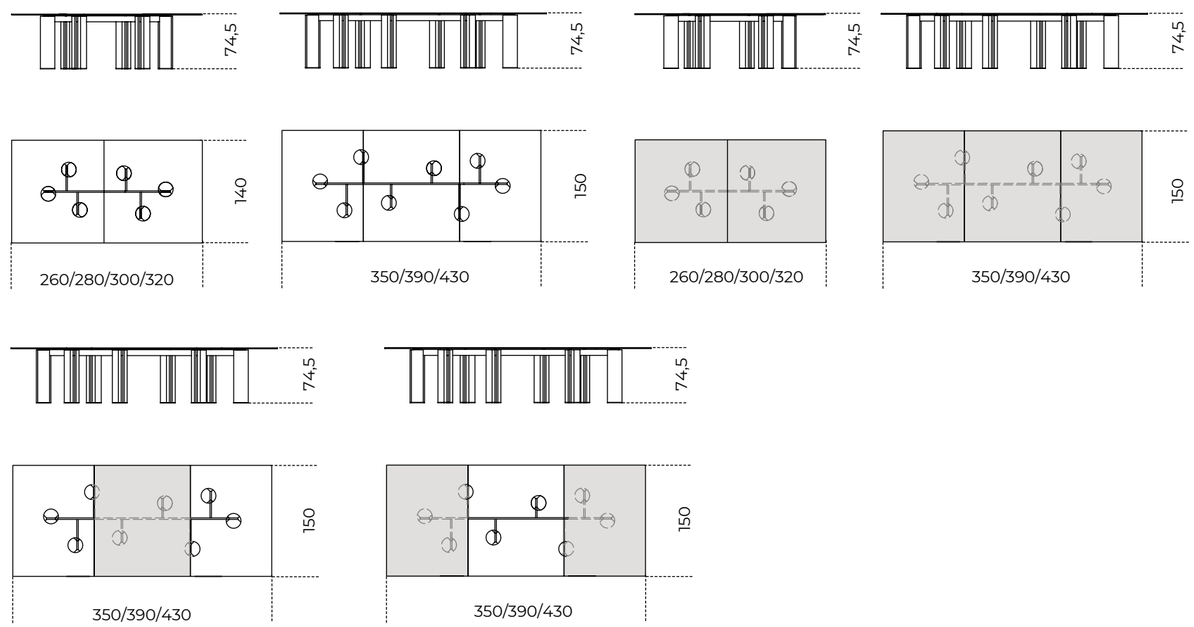

Sedute | Seatings

LOULOU ROCK
SAKI

▲ **LOULOU ROCK**
Dettagli in metallo nichelato lucido / Rivestimento in sagi silver 022
Polished nickel-plated metal details / Cover in sagi silver 022

Loulou Rock

David/Nicolas / 2025

Sedia a dondolo con struttura in metallo verniciato nero opaco e dettagli in metallo nichelato lucido.
Disponibili anche dettagli in metallo ottonato lucido.
Braccioli in legno massello di noce tinto nero a poro aperto oppure tinto miele a poro aperto.
Seduta con struttura interna in legno e derivati.
Seduta e schienale con imbottitura in poliuretano espanso indeformabile a densità differenziate.
Rivestimento in tessuto o pelle nei colori del campionario.
Non sfoderabile.

! Non sfoderabile.

Rocking chair with black painted metal structure and polished nickel-plated metal details.
Also available with polished brass-plated metal details.
Armrests in black stained open pore solid walnut or honey stained open pore solid walnut.
Seat with internal structure in wood and by-products.
Seat and backrest with padding in non-deformable foam polyurethane indifferent densities.
Covered by fabric or leather as per samples.
Not removable cover.

! Not removable cover.

▲ **LOULOU ROCK**
Dettagli in metallo ottonato lucido / Rivestimento in fard loden green 2357
Polished brass-plated metal details / Cover in fard loden green 2357

▲ **LOULOU ROCK**
Dettagli in metallo ottonato lucido / Rivestimento in pleasure aquamarine 003
Polished brass-plated metal details / Cover in pleasure aquamarine 003

Cm
66,5 x 90,4 x 67,5

Inches
26¼" x 35¾" x 26¾"

Technical drawing

STRUTTURA/STRUCTURE

Metalo verniciato nero opaco
Mat black painted metal

BRACCIOLI

Massello di noce tinto nero a poro aperto
Black stained open pore solid walnut

Massello di noce tinto miele a poro aperto
Honey stained open pore solid walnut

DETTAGLI

Metallo nichelato lucido
Polished brass-plated metal

Metallo ottonato lucido
Polished brass-plated metal

RIVESTIMENTO/COVER

Tessuto/pelle nei colori del campionario
Fabric/leather as per samples.

› INDEX

▲ **SAKI**
Struttura frassino tinto cenere a poro aperto / Rivestimento in soft ecru 001
Cinder stained open pore ash structure / Cover in soft ecru 001

Saki

Oscar e Gabriele Buratti / 2025

Sedia con struttura in massello di legno curvato.
Disponibile in frassino naturale, tinto nero a poro aperto, tinto tabacco a poro aperto, tinto "Pure" bianco a poro aperto, tinto grigio smoke a poro aperto, tinto creta a poro aperto, tinto wengè a poro aperto o tinto cenere a poro aperto.
Disponibile anche versione con struttura in legno laccato opaco a poro chiuso nei colori "Bianco Camargue", "Sabbia del Nilo", "Rosa Jaipur", "Bordeaux Etruria" e "Verde Provenza".
Seduta e schienale con struttura interna in legno e derivati con imbottitura in poliuretano espanso indeformabile a densità differenziate.
Rivestimento in tessuto o pelle nei colori del campionario.

Chair with solid wooden structure.
Available in natural ash, black stained open pore, tobacco stained open pore, "Pure" white stained open pore, grey smoke stained open pore, clay stained open pore, wengé stained open pore or cinder stained open pore ash.
Also available "Bianco Camargue", "Sabbia del Nilo", "Rosa Jaipur", "Bordeaux Etruria" and "Verde Provenza" opaque lacquered closed pore wooden version.
Seat and backrest with internal structure in wood and by-products with padding in non-deformable foam polyurethane in different densities.
Covered by fabric or leather as per samples.

! **Non sfoderabile.**

! Not removable cover.

Cm
51 x 61 x 79

Inches
20¼" x 24¼" x 31¼"

For technical drawing

STRUTTURA/STRUCTURE

Frassino naturale
Natural ash

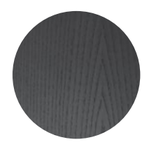

Frassino tinto nero a poro aperto
Black stained open pore ash

Frassino tinto tabacco a poro aperto
Tobacco stained open pore ash

Frassino tinto "Pure" bianco a poro aperto
"Pure" white open pore stained ash

Frassino tinto grigio smoke a poro aperto
Grey smoke open pore stained ash

Frassino tinto creta a poro aperto
Clay stained open pore ash

Frassino tinto a wengè poro aperto
Wengè stained open pore ash

Frassino tinto cenere a poro aperto
Cinder stained open poreash

Legno laccato opaco a poro chiuso "Bianco Camargue"
Opaque lacquered closed pore wood "Bianco Camargue"

Legno laccato opaco a poro chiuso "Sabbia del Nilo"
Opaque lacquered closed pore wood "Sabbia del Nilo"

Legno laccato opaco a poro chiuso "Rosa Jaipur"
Opaque lacquered closed pore wood "Rosa Jaipur"

Legno laccato opaco a poro chiuso "Bordeaux Etruria"
Opaque lacquered closed pore wood "Bordeaux Etruria"

Legno laccato opaco a poro chiuso "Verde Provenza"
Opaque lacquered closed pore wood "Verde Provenza"

RIVESTIMENTO/COVER

Tessuto/pelle nei colori del campionario
Fabric/leather as per samples.

› INDEX

▲ SAKI
Legno laccato opaco a poro chiuso "Bordeaux Etruria"/ Fard amaranth 2337
Opaque lacquered closed pore wood "Bordeaux Etruria" / Fard amaranth 2337

› INDEX

Loulou Rock | David / Nicolas , 2025

Product information / p. 20

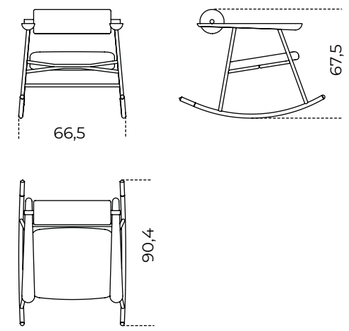

Saki | Oscar e Gabriele Buratti , 2025

Product information / p. 22

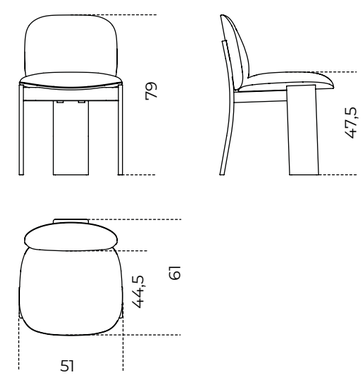

Pouf | Pouffe

NALA

▲ **NALA**
Rivestimento in plush camel 005 and plush ecru 006
Cover in plush camel 005 and plush ecru 006

Nala

Oscar e Gabriele Buratti / 2025

Pouf con struttura interna in legno e derivati imbottito in poliuretano espanso indeformabile a densità differenziate e fibra poliestere.
Rivestito in pregiata pelliccia ecologica piacevole al tatto e dotata di un pelo fitto.
Disponibile nei colori: plush brown 003, plush camel 005, plush ecrù 006 o plush grey 002.

Rivestimento sfoderabile.

Pouffe with inside structure in wood and by-products padded in non-deformable foam polyurethane in different density and polyester fiber.
Covered by finest faux furs pleasant to the touch and with a dense pile.
Available in the colours: plush brown 003, plush camel 005, plush ecrù 006 or plush grey 002.

Removable cover.

Cm	**Inches**
Ø55 x43	Ø21¾" x 17"
Ø90 x43	Ø35½" x 17"

Technical drawing

RIVESTIMENTO/COVER

Plush ecru 006

Plush camel 005

Plush brown 003

Plush grey 002

› INDEX

Nala | Oscar e Gabriele Buratti , 2025

Product information / p. 30

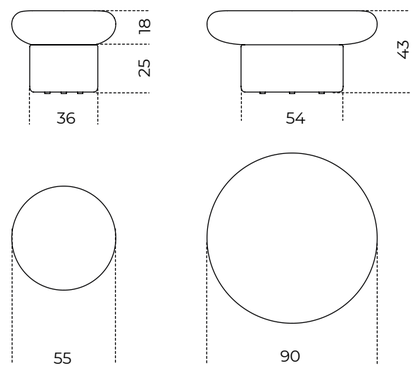

Divani e Poltrone
Sofas and Armchairs

EVOLIS
EVOLIS NEXT
H2O LOUNGE
OLIVIA

▲ **EVOLIS**
Rivestimento in flow milk 001
Cover in flow milk 001

Evolis

Martina e Massimo Castagna / 2025

Divano con struttura interna in metallo, legno e derivati. Imbottito con poliuretano espanso indeformabile a densità differenziate e fibra poliestere.
Appoggio a terra su piedini regolabili in materiale termoplastico nero.
Disponibile con rivestimento in tessuto o pelle nei colori del campionario.
Rivestimento sfoderabile, non disponibile per le seguenti categorie: Cat. L1, L2 e pelle cliente/C.O.L.

Per la realizzazione di elementi con rivestimento in pelle sono necessarie cuciture aggiuntive rispetto gli elementi con rivestimento in tessuto.

! **Rivestimento sfoderabile escluso in Cat. L1, L2 e pelle cliente/C.O.L.**

Per la realizzazione di elementi con rivestimento in pelle sono necessarie cuciture aggiuntive rispetto gli elementi con rivestimento in tessuto.

Sofa with inside structure in metal, wood and by-products. Padded with non-deformable foam polyurethane in different densities and polyester fiber.
Rests on adjustable feet made of thermoplastic material.
Available covered by fabric or leather as per samples.
Removable cover, not available for the following categories: Cat. L1, L2 and customer/C.O.L. leather.

Additional stitching is required for elements with leather upholstery compared to elements with fabric upholstery.

! Removable cover excluding in Cat. L1, L2 and client supplied leather.

Additional stitching is required for elements with leather upholstery compared to elements with fabric upholstery.

	Cm	**Inches**
EVO 123 SMALL	216 x 102 x 76	85¼" x 40¼" x 30"
EVO 123 MEDIUM	236 x 102 x 76	93" x 40¼" x 30"
EVO 143 SMALL	236 x 102 x 76	93" x 40¼" x 30"
EVO 143 MEDIUM	256 x 102 x 76	101" x 40¼" x 30"
EVO 163 SMALL	256 x 102 x 76	101" x 40¼" x 30"
EVO 163 MEDIUM	276 x 102 x 76	108¾" x 40¼" x 30"
	Cuscino decorativo	**Decorative cushion**
	50 x 50	19¾" x 19¾"

For technical drawing

RIVESTIMENTO/COVER

Tessuto/pelle nei colori del campionario
Fabric/leather as per samples.

› INDEX

▲ **EVOLIS NEXT**
Rivestimento in flow milk 001
Cover in flow milk 001

Evolis Next

Martina e Massimo Castagna / 2025

Divano modulare con struttura interna in metallo, legno e derivati. Imbottito con poliuretano espanso indeformabile a densità differenziate e fibra poliestere. Appoggio a terra su piedini regolabili in materiale termoplastico nero. Disponibile con rivestimento in tessuto o pelle nei colori del campionario. Rivestimento sfoderabile, non disponibile per le seguenti categorie: Cat. L1, L2 e pelle cliente/C.O.L.

Per la realizzazione di elementi con rivestimento in pelle sono necessarie cuciture aggiuntive rispetto gli elementi con rivestimento in tessuto.

! **Rivestimento sfoderabile escluso in Cat. L1, L2 e pelle cliente/C.O.L.**

Per la realizzazione di elementi con rivestimento in pelle sono necessarie cuciture aggiuntive rispetto gli elementi con rivestimento in tessuto.

I divani componibili sono dotati di un pratico sistema di aggancio che garantisce il fissaggio dei moduli.

Moduli non vendibili singolarmente.

Modular sofa with inside structure in metal, wood and by-products. Padded with non-deformable foam polyurethane in different densities and polyester fiber.
Rests on adjustable feet made of thermoplastic material.
Available covered by fabric or leather as per samples.
Removable cover, not available for the following categories: Cat. L1, L2 and customer/C.O.L. leather.

Additional stitching is required for elements with leather upholstery compared to elements with fabric upholstery.

! Removable cover excluding in Cat. L1, L2 and client supplied leather.

Additional stitching is required for elements with leather upholstery compared to elements with fabric upholstery.

The modular sofas are supplied with a coupling system that guarantees the fixing of the modules.

Modules cannot be sold individually.

	Cm	Inches
EVO-T128	128 x 102 x 76	50½" x 40¼" x 30"
EVO-T148	148 x 102 x 76	58½" x 40¼" x 30"
EVO-T168	168 x 102 x 76	66¼" x 40¼" x 30"
	Cuscino decorativo	**Decorative cushion**
	50 x 50	19¾" x 19¾"

For technical drawing

RIVESTIMENTO/COVER

Sample box
COVERS

Tessuto/pelle nei colori del campionario
Fabric/leather as per samples.

› INDEX

▲ **H2O LOUNGE**
Rivestimento in nest peacock 001
Cover in nest peacock 001

H2O Lounge

Studiopepe / 2025

Poltrona girevole (360°) con struttura interna in legno imbottita in poliuretano espanso indeformabile a densità differenziate.
Completamente rivestita in tessuto o in pelle nei colori del campionario.
L'abbinamento delle cerniere viene definito da Gallotti&Radice coordinandolo con il rivestimento scelto.
Rivestimento sfoderabile, non disponibile per le seguenti categorie: Cat. L1, L2 e pelle cliente/C.O.L.
Fornita di un cuscino cm 40x40 rivestito nello stesso rivestimento.

Per la realizzazione di elementi con rivestimento in pelle sono necessarie cuciture aggiuntive rispetto gli elementi con rivestimento in tessuto.

! **Rivestimento sfoderabile, non disponibile per le seguenti categorie: Cat. L1, L2 e pelle cliente/C.O.L.**

Fornita di un cuscino cm 40x40 rivestito nello stesso rivestimento.

Per la realizzazione di elementi con rivestimento in pelle sono necessarie cuciture aggiuntive rispetto gli elementi con rivestimento in tessuto.

Swivel armchair (360°) with wooden inside structure padded with nondeformable polyurethane foam in different density. Completely covered by fabric or leather as per samples.
The colour combination of the zip is defined by Gallotti&Radice by matching it with the chosen covering.
Not removable cover.
Removable covers upon request, not available for the following categories: Cat. L1, L2 and customer leather C.O.L.
A cm 40x40 cushion covered in the same finish of the armchair included.

Additional stitching is required for elements with leather upholstery compared to elements with fabric upholstery.

! Not removable cover.

Removable covers upon request, not available for the following categories: Cat. L1, L2 and customer leather C.O.L.

A cm 40x40 cushion covered in the same finish of the armchair included.

Additional stitching is required for elements with leather upholstery compared to elements with fabric upholstery.

Cm
82 x 67 x 68,5
Cuscino decorativo
40 x 40

Inches
32½" x 26½" x 27"
Decorative cushion
15¾" x 15¾

For technical drawing

RIVESTIMENTO/COVER

Sample box
COVERS

Tessuto/pelle nei colori del campionario
Fabric/leather as per samples.

› INDEX

▲ **OLIVIA**
Rivestimento in soft anthracite 005
Cover in soft anthracite 005

Olivia

Martina e Massimo Castagna / 2025

Poltroncina con movimento girevole a 180° con ritorno con struttura interna in legno e derivati imbottita con poliuretano espanso indeformabile a densità differenziate e fibra poliestere.
Completamente rivestita in tessuto o pelle nei colori del campionario.
Rivestimento sfoderabile, non disponibile per le seguenti categorie: Cat. L1, L2 e pelle cliente/C.O.L.

! **Non sfoderabile.**

Rivestimento sfoderabile, non disponibile per le seguenti categorie: Cat. L1, L2 e pelle cliente/C.O.L.

Per la realizzazione di elementi con rivestimento in pelle sono necessarie cuciture aggiuntive rispetto gli elementi con rivestimento in tessuto.

Armchair with 180° swivel movement with return with internal structure in wood and by-products. Padded with non-deformable foam polyurethane in different densities and polyester fiber.
Completely covered by fabric or leather as per samples.
Removable cover, not available for the following categories: Cat. L1, L2 and customer/C.O.L. leather.

! Not removable cover.

Removable cover, not available for the following categories: Cat. L1, L2 and customer/C.O.L. leather.

Additional stitching is required for elements with leather upholstery compared to elements with fabric upholstery.

Cm
130 x 110 x 71

Inches
36¼" x 33¼" x 28"

For technical drawing

RIVESTIMENTO/COVER

Tessuto/pelle nei colori del campionario
Fabric/leather as per samples.

› INDEX

Cuscini decorativi
Decorative cushions

Ø38
Ø15"

Cuscino decorativo in fibra poliestere e chiusura con cerniera.

Decorative polyester fibre cushion with zip closure.

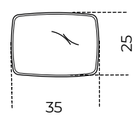

35 x 25
14" x 10

Cuscino decorativo in fibra poliestere rifinito con bordo perimetrale e chiusura con cerniera.

Decorative polyester fibre cushion finished with perimetral trim and zip closure.

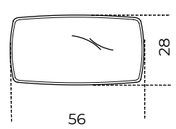

56 x 28
22¼" x 11¼"

Cuscino decorativo in fibra poliestere rifinito con bordo perimetrale e chiusura con cerniera.

Decorative polyester fibre cushion finished with perimetral trim and zip closure.

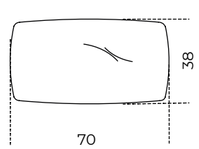

70 x 38
15¾" x 15"

Cuscino decorativo in fibra poliestere e chiusura con cerniera.

Decorative polyester fibre cushion with zip closure.

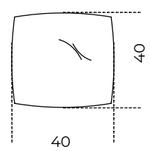

40 x 40
15¾" x 15¾"

Cuscino decorativo in fibra poliestere e chiusura con cerniera.

Decorative polyester fibre cushion with zip closure.

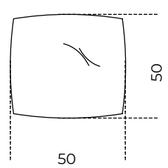

50 x 50
19¾" x 19¾"

Cuscino decorativo in fibra poliestere e chiusura con cerniera.

Decorative polyester fibre cushion with zip closure.

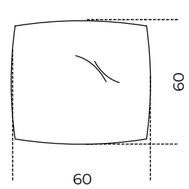

60 x 60
23¾" x 23¾"

Cuscino decorativo in fibra poliestere e chiusura con cerniera.

Decorative polyester fibre cushion with zip closure.

Evolis | Martina e Massimo Castagna , 2025

Product information / p. 36

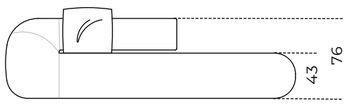

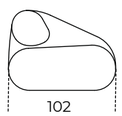

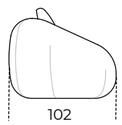

Cuscino decorativo
Decorative cushion
50 x 50
19¾" x 19¾"

EVO 123 SMALL L/R

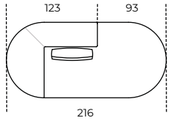

EVO 143 SMALL L/R

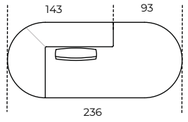

EVO 163 SMALL L/R

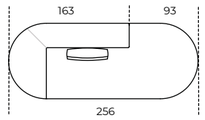

EVO 123 MEDIUM L/R

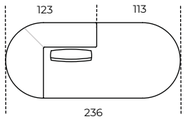

EVO 143 MEDIUM L/R

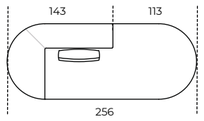

EVO 163 MEDIUM L/R

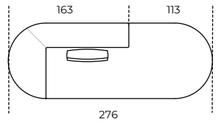

Evolis Next | Martina e Massimo Castagna , 2025

Product information / p. 38

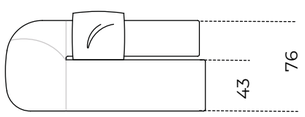

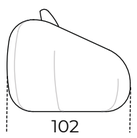

Cuscino decorativo
Decorative cushion
50 x 50
19¾" x 19¾"

Moduli terminali / Terminal modules

EVO-T128 L/R

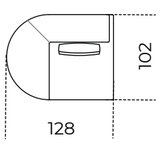

EVO-T148 L/R

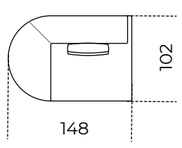

EVO-T168 L/R

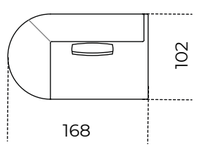

Composizioni
Compositions

Composizione 1 / Composition 1

256 x 102 x 76h
101" x 40¼" x 30"h

Composta da
Composed by
n. 1 EVO-T128 L
n. 1 EVO-T128 R

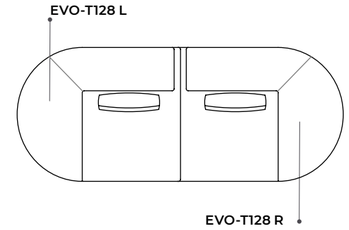

Composizione 2 / Composition 2

276 x 102 x 76h
108¾" x 40¼" x 30"h

Composta da
Composed by
n.1 EVO-T128 L
n. 1 EVO-T148 R

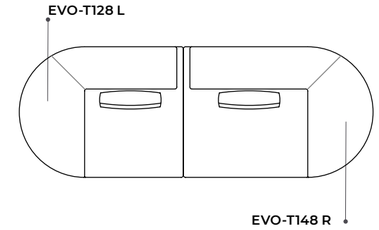

Composizione 3 / Composition 3

296 x 102 x 76h
116¾" x 40¼" x 30"h

Composta da
Composed by
n. 1 EVO-T128 L
n. 1 EVO-T168 R

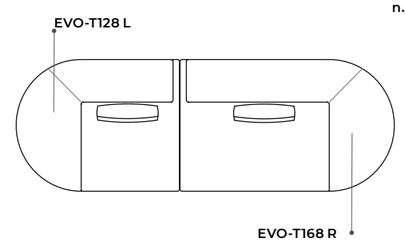

Composizione 4 / Composition 4

296 x 102 x 76h
116¾" x 40¼" x 30"h

Composta da
Composed by
n. 1 EVO-T148 L
n. 1 EVO-T148 R

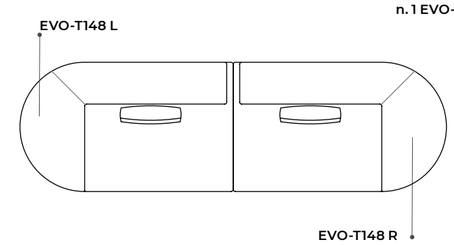

Composizione 5 / Composition 5

316 x 102 x 76h
124½" x 40¼" x 30"h

Composta da
Composed by
n. 1 EVO-T148 L
n. 1 EVO-T168 R

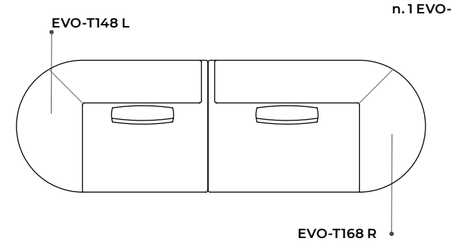

Composizione 6 / Composition 6

336 x 102 x 76h
132½" x 40¼" x 30"h

Composta da
Composed by
n. 1 EVO-T168 L
n. 1 EVO-T168 R

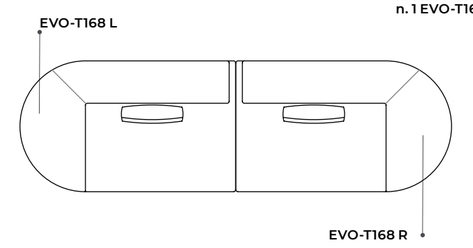

H2O Lounge | Studiopepe , 2025

Product information / p. 40

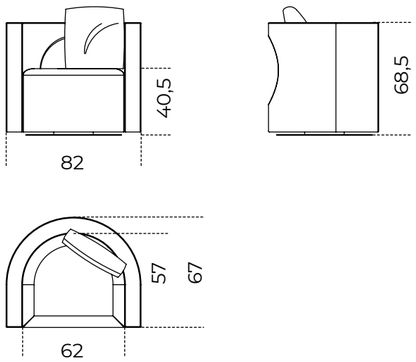

Olivia | Martina e Massimo Castagna , 2025

Product information / p. 42

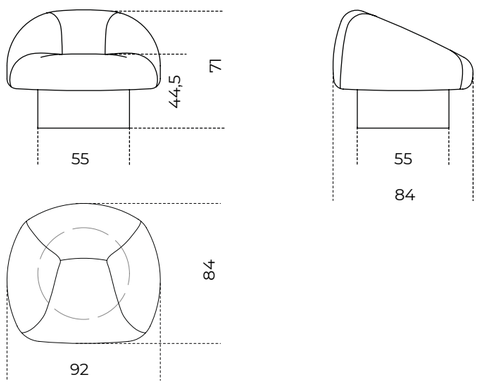

Tavolini | Coffee tables

ARCH
MIRAGE
SELCE
SENSEI

Arch

David / Nicolas / 2025

Tavolino accostabile realizzato con pannelli di alluminio alveolare lucido.
Montato su ruote.

Side table made of glossy honeycomb aluminum panels.
Mounted on castors.

Cm	**Inches**
80 x 36,8 x 25	31½" x 14½" x 10"
80 x 36,8 x 30	31½" x 14½" x 12"
80 x 36,8 x 35	31½" x 14½" x 14"
80 x 36,8 x 40	31½" x 14½" x 15¾"

For technical drawing

STRUTTURA/STRUCTURE

Alluminio alveolare lucido
Glossy honeycomb aluminum

› INDEX

Mirage

Studio G&R / 2025

Tavolino con piano in acciaio inox lucido e gambe realizzate a mano con doghe di cristallo extralight 8mm fuse e disposte in differenti altezze e con dimensioni differenti.
Parti metalliche in acciaio inox lucido.
Trattandosi di prodotti realizzati artigianalmente, le misure potrebbero subire variazioni dovute alla fusione del cristallo.

Coffee table with bright stainless steel top and legs handmade with 8mm extralight glass slats fused and arranged at different heights and with different sizes.
Metal parts in bright stainless steel.
As these are handcrafted products, the measurements may vary due to the fusion of the glass.

NOTE TECNICHE SUI MATERIALI

CRISTALLO | Le finiture esclusive risultato della lavorazione manuale realizzata sul cristallo possono presentare striature e differenze cromatiche.
Queste caratteristiche non devono essere considerate difetti ma elementi distintivi del processo artigianale che esaltano la bellezza e la peculiarità del pezzo unico.

TECHNICAL INFORMATION ON THE MATERIALS

GLASS | Exclusive finishes, resulting from the craftsmanship on the glass, may show streaks and chromatic differences. These characteristics should not be considered imperfections but distinctive evidence of the hand-made process that enhance the beauty and peculiarity of the unique piece.

Cm	**Inches**
46,5 x 46,5 x 52,5	18½" x 18½" x 20¾"
100 x 100 x 42,5	39½" x 39½" x 16¾"
120 x 120 x 42,5	47¼" x 47¼" x 16¾"
140 x 140 x 42,5	55¼" x 55¼" x 16¾"

For technical drawing

PIANO / TOP

Acciaio inox lucido
Bright stainless steel

GAMBE / LEGS

Doghe di cristallo extralight
Extralight glass slats

PARTI METALLICHE/METAL PARTS

Acciaio inox lucido
Bright stainless steel

› INDEX

▲ **SELCE**
Struttura in marmo "Ceppo dei Volpi" e Travertino Romano spazzolato naturale
"Ceppo dei Volpi" and natural brushed Travertino Romano

Selce

Studiopepe / 2023

Tavolino in pietra. Disponibile nella finitura "Ceppo dei Volpi", "Ceppo Antico" o Travertino Romano spazzolato naturale (non resinato).
Versione destra o sinistra (A e C) da specificare al momento dell'ordine.
Disponibile anche in Travertino Silver spazzolato naturale (non resinato) o Arabescato Orobico Rosso satinato.

Coffee table in stone. Available in "Ceppo dei Volpi", "Ceppo Antico" or natural brushed Travertino Romano (not treated with resin).
Right or left version (A and C) to be specified when ordering.
Also available in natural brushed Travertino Silver (not treated with resin) or satin Arabescato Orobico Rosso marble.

NOTE TECNICHE SUI MATERIALI

MARMO | Il marmo è un materiale naturale di origine sedimentaria che può presentare particolarità come venature, lievi irregolarità superficiali, colorazioni differenti e cristallizzazioni. Queste peculiarità sono da attribuirsi alla naturalezza del materiale e non sono da considerarsi difetti ma caratteristiche tipiche del marmo.
Ogni prodotto risulterà unico, esclusivo e non replicabile.
I nostri marmi vengono trattati con un prodotto idrorepellente che permette una maggiore protezione della superficie stessa, aumentando l'impermeabilità.
Questo trattamento non esclude la vulnerabilità del marmo alle sostanze acide.

TECHNICAL INFORMATION ON THE MATERIALS

MARBLE | The marble is a natural material of sedimentary origin that can present particularities such as veins, slight surface irregularities, different colors and crystallizations. These peculiarities are to be attributed to the naturalness of the material and are not to be considered defects but typical characteristics of marble.
Each product will be unique, exclusive and non-replicable.
Our marbles are treated with water-repellent products which affords greater protection to the surface of the marble, improving its impermeability.
This treatment doesn't exclude the vulnerability of the marble to acid substances.

	Cm	Inches
A	85 x 68 x 36,4	33½" x 27" x 14½"
B	Ø50 x 50,4	Ø19¾" x 20¼"
C	136 x 70 x 30,8	53¾" x 27¾" x 12"

For technical drawing

STRUTTURA/STRUCTURE

"Ceppo dei Volpi"
"Ceppo de Volpi"

"Ceppo Antico"
"Ceppo Antico"

Travertino Romano spazzolato naturale (non resinato)
Natural brushed Travertino Romano (not treated with resin)

Travertino Silver spazzolato naturale (non resinato)
Natural brushed Travertino Silver (not treated with resin)

Marmo Arabescato Orobico Rosso satinato
Arabescato Orobico Rosso satin marble

› INDEX

▴ **SELCE**
Struttura in "Ceppo Antico"
"Ceppo Antico" structure

▴ **SELCE**
Struttura in marmo Travertino Silver (non resinato)
Travertino Silver (not treated with resin) marble structure

▴ **SELCE**
Struttura in marmo Arabescato Orobico Rosso satinato
Arabescato Orobico Rosso satin marble structure

› INDEX

▲ **SENSEI**
Piano legno laccato "deep black", cristallo "Rosso Marte", marmo Calacatta Vagli Oro
"Deep black lacquered wood, "Rosso Marte" glass, Natural polished Calacatta Vagli Oro marble

Sensei

Tollgard + Castellani / 2022

Tavolino con struttura in metallo e piano in legno laccato "deep black". In appoggio sul top in legno, piano in cristallo 12mm molato a mezzo toro nella finitura esclusiva "Rosso Marte" oppure retroverniciato brillante nei colori del campionario. Disponibile anche piano in marmo 20mm Calacatta Vagli lucido naturale, Ceppo di Gré® spazzolato, Arabescato Orobico Rosso satinato, Bianco Carrara Gioia satinato oppure Dover White satinato. Il tavolino "A" viene realizzato esclusivamente con piano in legno ribassato.

Disponibile versione con struttura in metallo e piano in legno laccato opaco "Sabbia del Nilo".

Coffee table with "deep black" lacquered metal structure and wooden top. Resting on the wooden top, 12mm glass top with half bull-nose grinding in the exclusive finish "Rosso Marte" or painted as per samples in the bright version. Also available with 20mm natural polished Calacatta Vagli marble, brushed Ceppo di Gré®, satin Arabescato Orobico Rosso, satin Bianco Carrara Gioia or satin Dover White. The coffee table A is made exclusively with recessed wooden top.

Also available version with "Sabbia del Nilo" opaque lacquered metal structure and wooden top.

NOTE TECNICHE SUI MATERIALI

FINITURE ARTIGIANALI | Le finiture manuali ed esclusive, risultato del processo di ossidazione di foglia argento, oro e rame, possono presentare macchie e striature, oltre a differenze cromatiche. Tali disomogeneità sono caratteristiche che non devono essere considerate difetti ma elementi distintivi, tipici dell'ossidazione manuale, che esaltano la bellezza e la peculiarità del pezzo unico.

MARMO | Il marmo è un materiale naturale di origine sedimentaria che può presentare particolarità come venature, lievi irregolarità superficiali, colorazioni differenti e cristallizzazioni. Queste peculiarità sono da attribuirsi alla naturalezza del materiale e non sono da considerarsi difetti ma caratteristiche tipiche del marmo. Ogni prodotto risulterà unico, esclusivo e non replicabile.
I nostri marmi vengono trattati con un prodotto idrorepellente che permette una maggiore protezione della superficie stessa, aumentando l'impermeabilità.
Questo trattamento non esclude la vulnerabilità del marmo alle sostanze acide.

TECHNICAL INFORMATION ON THE MATERIALS

ARTISANAL FINISHES | Artisanal and exclusive finishes that are obtained from the oxidation of silver, gold and copper leaves may show marks and spots, as well as variations in colour. These differences are inevitable and should not be considered imperfections but evidence of the hand-crafted process.
They enhance the beauty and distinctiveness of a unique piece.

MARBLE | The marble is a natural material of sedimentary origin that can present particularities such as veins, slight surface irregularities, different colors and crystallizations. These peculiarities are to be attributed to the naturalness of the material and are not to be considered defects but typical characteristics of marble. Each product will be unique, exclusive and non-replicable.
Our marbles are treated with water-repellent products which affords greater protection to the surface of the marble, improving its impermeability.
This treatment doesn't exclude the vulnerability of the marble to acid substances.

Cm	**Inches**
Piano in legno	**Wooden top**
A | 130 x 25 x 43	A | 51¼" x 10" x 17"
Piano in cristallo	**Glass top**
B | 160 x 25 x 34,5	B | 63" x 10" x 13¾"
C | 180 x 45 x 34,5	C | 71" x 17¾" x 13¾"
D | 140 x 85 x 24,5	D | 55¼" x 33½" x 9¾"
E | Ø45 x 42,1	E | 17¾ x 16¾
F | Ø100 x 24,1	F | 39½ x 9½
G | Ø100 x 34,6	G | 39½ x 13¾
Piano in marmo	**Marble top**
B | 160 x 25 x 35	B | 63" x 10" x 14"
C | 180 x 45 x 35	C | 71" x 17¾" x 14"
D | 140 x 85 x 25	D | 55¼" x 33½" x 10"
E | Ø45 x 42,9	E | Ø17¾ x 17
F | Ø100 x 24,9	F | Ø39½ x 10
G | Ø100 x 35,4	G | Ø39½ x 10

For technical drawing

PIANO/TOP

Legno laccato "deep black"
"deep black" lacquered wood

Cristallo "Rosso Marte"
"Rosso Marte" glass

Cristallo brillante nei colori del campionario
Bright glass version as per samples

Legno laccato opaco "Sabbia del Nilo"
deep black" lacquered wood

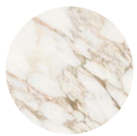

Marmo lucido naturale Calacatta Vagli Oro
Natural polished Calacatta Vagli Oro marble

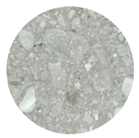

Ceppo di Gré® spazzolato
Brushed Ceppo di Gré®

Marmo Arabescato Orobico Rosso satinato
Arabescato Orobico Rosso satin marble

Marmo spazzolato Bianco Carrara Gioia
Brushed Bianco Carrara Gioia marble

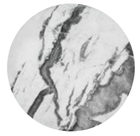

Marmo satinato Dover white
Satin Dover white marble

STRUTTURA/STRUCTURE

Metallo laccato "deep black"
"deep black" lacquered metal

Metallo laccato opaco "Sabbia del Nilo"
"Sabbia del Nilo" opaque lacquered metal

› INDEX

GENERAL INDICATION

● **finitura possibile**
finishing possible

Sensei	Selce	Mirage	Arch		
				Bronzo patinato / Patinate bronze	CRISTALLO / GLASS
				Craquelé	
		●		**Extralight**	
				"Grigio Italia" / "Grigio Italia" smoked	
				Vetro riciclato "Melange Terre" / Recycled glass "Melange Terre"	
				Retroverniciato brillante / Bright painted	
				Retroverniciato satinato / Satin painted	
●				**"Rosso Marte"**	
				Specchio/ Mirror **Antique 1**	
				Specchio/ Mirror **"Grigio Italia"**	
				Stopsol bronzo / Bronze stopsol	
				Trasparente / Transparent	
●	●			**Arabescato Orobico Rosso**	MARMO - PIETRE /MARBLE-STONES
				Bianco Statuario	
●				**Bianco Carrara Gioia**	
●				**Calacatta Vagli Oro**	
●				**Ceppo di Grè®**	
	●			**"Ceppo Antico"**	
	●			**"Ceppo dei Volpi"**	
●				**Dover white**	
				Fior di Pesco	
				Nero Marquinia	
				Verde Alpi	
	●			**Travertino**	
	●			**Travertino Silver**	
				Acero Frisé grigio scuro/ Marble Frisè dark grey	LEGNO/WOOD
				Bronzo antico / piombo / Antique bronze / Lead	
				"Cashmere" gold grey / anthracite	
				Intarsio motivo "Tweed"/ Inlaid wood "Tweed" pattern	
●				**Laccato lucido/opaco /** Glossy /opaque lacquered	
				Noce "Colore" Frisé / "Colore" Frisè Walnut	
				Noce "Colore" Frisé/alluminio / "Colore" Frisè Walnut/ aluminium	
				Palissandro India/alluminio / India rosewood aluminium	
				"Rosso Marte"	
				Rovere sbiancato / Whitened oak	
				Rovere tinto tabacco/ Tobacco stained oak	
				Rovere tinto wengè / Wengè stained oak	
				Ruggine / Rust	
				Tinto bianco a poro aperto / White open pore	
				Tinto nero a poro aperto / Black open pore	
				"Autumn weave"	
				"Winter weave"	
				"Carbon black"	
●				**"Deep Black"**	
		●		**Acciaio inox lucido /** Bright stainless steel	METALLO/METAL
				Acciaio inox satinato / Satin stainless steel	
			●	**Alluminio alveolare /** Honeycomb aluminium	
				Alluminio spazzolato / Brushed aluminium	
●				**"Deep Black"**	
				Laccato bianco/nero goffrato / Embossed white/black lacquered	
				Metallo brunito a mano / Hand burnishedmetal	
				Metallo brunito a mano "dark" / "Dark" hand burnished metal	
				Metallo laccato color brunito / Burnished lacquered metal	
				Metallo laccato bianco / White metal lacquered	
				Metallo laccato nero / Black metal lacquered	
				Metallo laccato lucido /Bright metal lacquered	
				Metallo nichelato lucido / Bright nickel-plated metal	
				Metallo ottonato lucido / Bright brassed metal	
				Metallo verniciato lucido / Bright lacquered metal	
				Metallo verniciato bronzo patinato / Patinated bronze lacqueredel	
				Ottone brunito a mano / Hand burnished brass	
				Ottone cromato / Chromed brass	
				Ottone cromato nero / Black chromed brass	
				Ottone lucido / Bright brass	
				Ottone nichelato lucido / Bright nickel-plated brass	
				Ottone ramato / Coppered brass	
				Ottone satinato / Satin brass	
				Pelle fard/ Fard	TESSUTO / FABRICS
				Calce spatolata color " burro"/ Spatulated l"burro" color	POLIURETANO / POLYURETHANE

Arch | David / Nicolas , 2025

Product information / p. 52

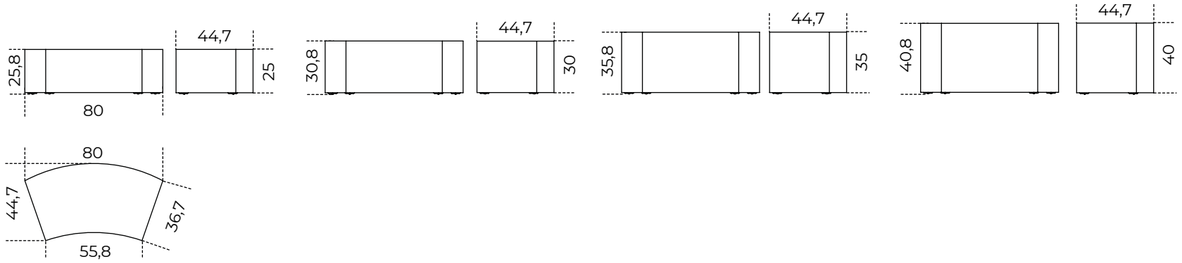

Mirage | Studiopepe , 2025

Product information / p. 54

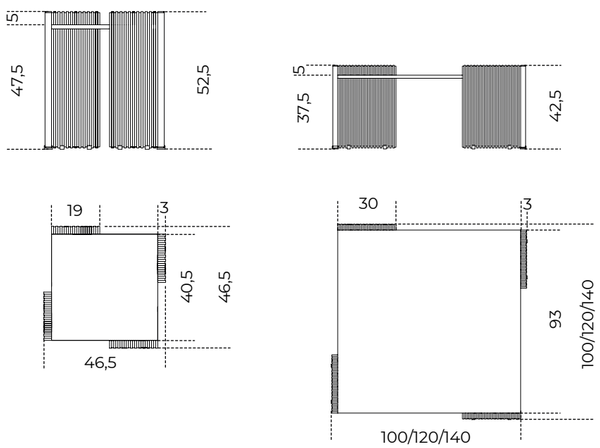

Selce | Studiopepe , 2023

Product information / p. 56

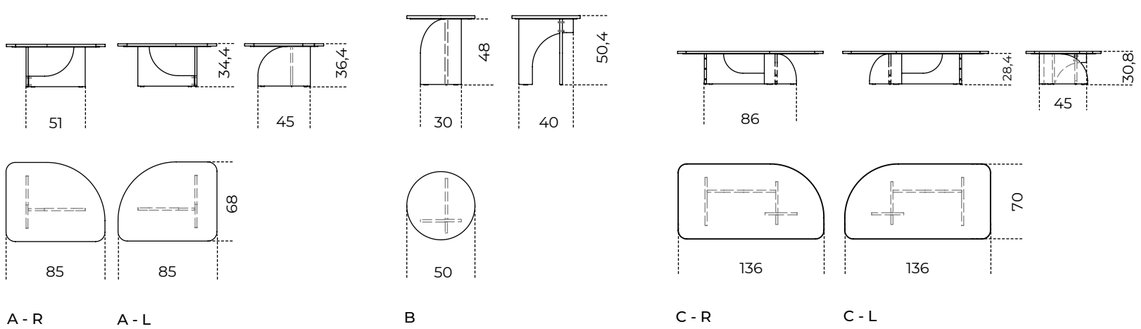

A - R A - L B C - R C - L

Sensei | Tollgard + Castellani , 2022

Product information / p. 60

Piano in legno con scasso
Burglary wooden top

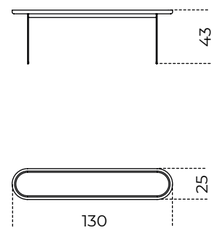

A

Piano in cristallo
Glass top

Piano in marmo
Marble top

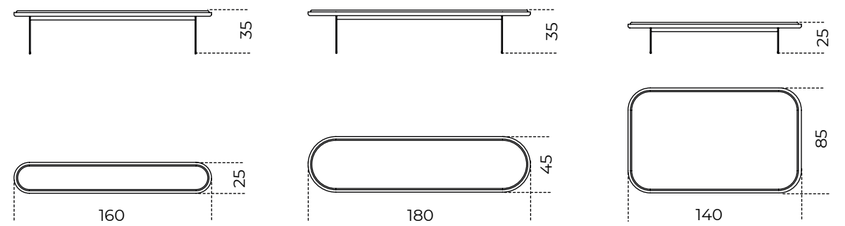

B **C** **D**

Piano in cristallo
Glass top

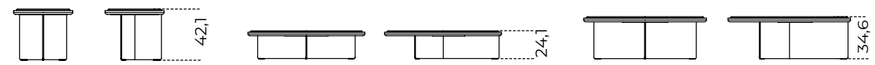

Piano in marmo
Marble top

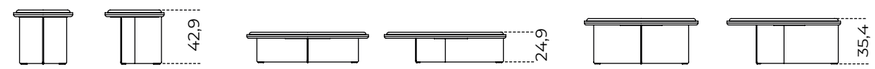

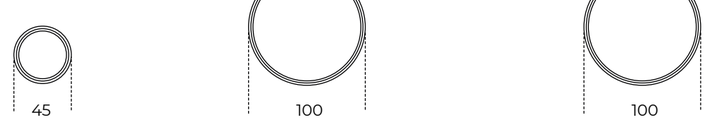

E **F** **G**

› INDEX

Composizioni
Compositions

Composizione 1 / Composition 1

Composta da
Composed by

n.1 D 140 x 85 x 24,5h “Rosso Marte”
n.1 C 180 x 45 x 35h Calacatta Vagli Oro
n.1 A 130 x 25 x 43h legno/wood

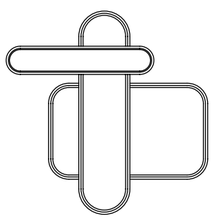

Composizione 2 / Composition 2

Composta da
Composed by

n.1 B 160 x 25 x 35h “Rosso Marte”
n.1 C 180 x 45 x 35h Calacatta Vagli Oro
n.1 A 130 x 25 x 43h legno/wood

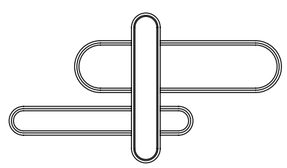

Composizione 3 / Composition 3

Composta da
Composed by

n.1 D 140 x 85 x 25h “Rosso Marte”
n.1 C 180 x 45x 35h Calacatta Vagli Oro
n.1 B 160 x 25x34,5h “Rosso Marte”

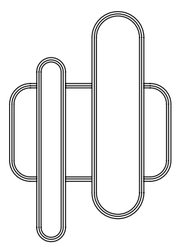

Composizione 4 / Composition 4

Composta da
Composed by

n.1 A 130 x 25 x 43h legno/wood
n.1 D 140 x 85 x 25h “Rosso Marte”
n.1 C 180 x 45 x 35h Calacatta Vagli Oro
n.1 B 160 x 25x34,5h “Rosso Marte”

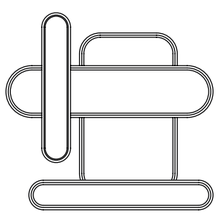

Composizione 5 / Composition 5

Composta da
Composed by

n. 1 F Ø 100 x 25h "Rosso Marte"
n. 1 G Ø 100 x 25h Dover White
n. 1 E Ø 45x 42,1h "Rosso Marte"

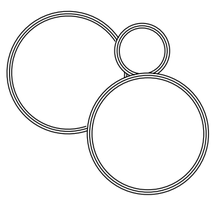

Composizione 6 / Composition 6

Composta da
Composed by

n. 1 F Ø 100 x 25h Dover White
n. 1 E Ø 45x 42,9h Dover White
n.1 C 180 x 45 x 35h "Rosso Marte"

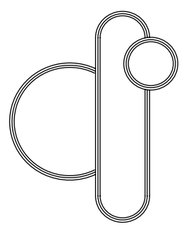

Lampade | Lightings

TRATTO

▲**TRATTO**
Cristallo color "Evo"
"Evo" colour glass

Tratto

Draga & Aurel / 2025

Lampada a sospensione a luce LED.
Tubo in nichel lucido con luce led e diffusori in cristallo tagliato a mano, colorato sfumato tramite un processo di sublimazione metallica nei colori "amaranto", "zafferano", "evo", "polvere".
Rosone in nichel lucido. In dotazione cavo da 4mt per regolare l'altezza.
Disponibile versione orizzontale e versione verticale.

Versione verticale: tubo dotato di puntale luminoso direzionato 1,2W.
Versione verticale: su richiesta realizzabili set da 3 o da 5 lampade con un unico rosone.

! Versione 220-240V: la lampada viene fornita con driver per dimmerazione DALI.
Versione 110V: la lampada viene fornita con driver DALI.

In caso di presenza di un diverso sistema di dimmerazione o per connessione con sistema di domotica, si prega di specificare al momento dell'ordine per verificarne la fattibilità.

Hanging lamp with LED light.
Polished nickel tube with LED light and hand-cut crystal diffusers, colored shaded through a metal sublimation process in "amaranto", "zafferano", "evo", "polvere".
Canopy in polished nickel. Supplied with cable 4mt long to adjust the height.
Horizontal and vertical versions available.

Vertical version: tube equipped with a 1,2W-directed light tip.
Vertical version: sets of 3 or 5 lamps with a single canopy available on request.

! Version 220-240V: the lamp is supplied with DALI driver.
Version 110V: the lamp is supplied with DALI driver.

In case of need for different dimmer system or for the connection to home automation system, please inform us prior to ordering for checking feasibility.

Cm
Verticale / Vertical
AV | 5 x 6,3 x 100
BV | 5 x 6,3 x 160
Orizzontale / Horizontal
AH | 98 x 5 x 6,3
BH | 158 x 5 x 6,3

Inches
Verticale / Vertical
AV | 2 x 2½" x 39½"
BV | 2 x 2½" x 63"
Orizzontale / Horizontal
AH | 38¾" x 2 x 2½"
BH | 62¼" x 2 x 2½"

INFORMAZIONI TECNICHE/
TECHNICAL INFORMATIONS

TRATTO 100 VERTICALE:
CCT: 3000K
CRI: > 90
Light output: 2640lm
80lm (light tip)
Light sources: 16,5 W strip LED
1,2 W LED tip

TRATTO 160 VERTICALE:
CCT: 3000K
CRI: > 90
Light output: 4880lm
80lm (light tip)
Light sources: 30,5 W strip LED
1,2 W LED tip

TRATTO 98 ORIZZONTALE:
CCT: 3000K
CRI: > 90
Light output: 2640lm
Upper output: 1620 lm
Lower output: 1020 lm
Light sources: 16,5 W strip LED

TRATTO 158 ORIZZONTALE:
CCT: 3000K
CRI: > 90
Light output: 4880lm
Upper output: 2440 lm
Lower output: 2440 lm
Light sources: 30,5 W strip LED

Weight: ≈2,5kg (Version 98/100),
≈3,5kg (Version 158/160)

CE

For technical drawing

TUBO/TUBE

Nichel lucido
Polished nickel

DIFFUSORI/DIFFUSERS

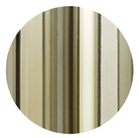

Cristallo color "evo"
"Evo" colour glass

Cristallo color "amaranto"
"Amaranto" colour glass

Cristallo color "zafferano"
"Zafferano" colour glass

Cristallo color "polvere"
"Polvere" colour glass

ROSONE/CANOPY

Nichel lucido
Polished nickel

› INDEX

GENERAL INDICATION

220-240V EU - UK	CCT (K)	CRI	Light output (lm)	Light sources	Dimmability
Tratto	3000K	≥ 90	3410lm / 80lm light tip 14880lm / 80lm light tip	LED Stripe: 16,5W (Version 98 - 100) / 1,2W LED Tip (Version 100) LED Stripe: 30,5W (Version 158 - 160) / 1,2W LED Tip (Version 160)	DALI

110V USA	CCT (K)	CRI	Light output (lm)	Light sources	Dimmability
Tratto	3000K	≥ 90	3410lm / 80lm light tip 14880lm / 80lm light tip	LED Stripe: 16,5W (Version 98 - 100) / 1,2W LED Tip (Version 100) LED Stripe: 30,5W (Version 158 - 160) / 1,2W LED Tip (Version 160)	DALI

Tratto | Draga & Aurel , 2025

Product information / p. 70

Versione verticale
Vertical version

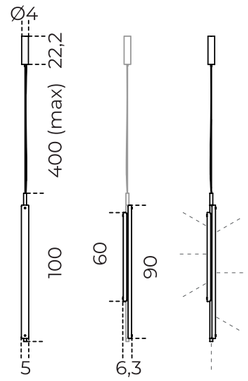

AV

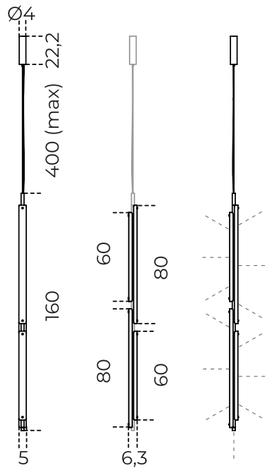

BV

Set di 3
Sets of 3

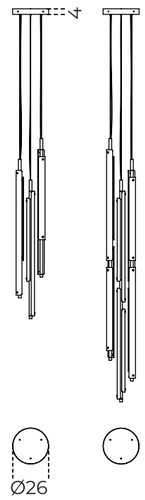

Set di 5
Sets of 5

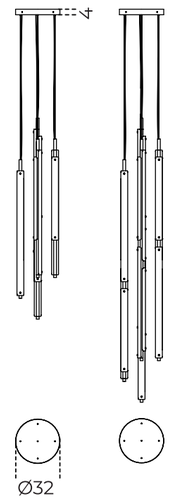

Versione orizzontale
Horizontal version

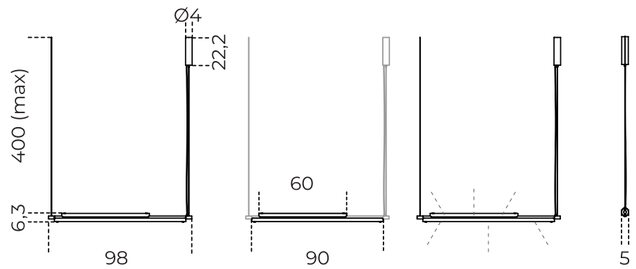

AH

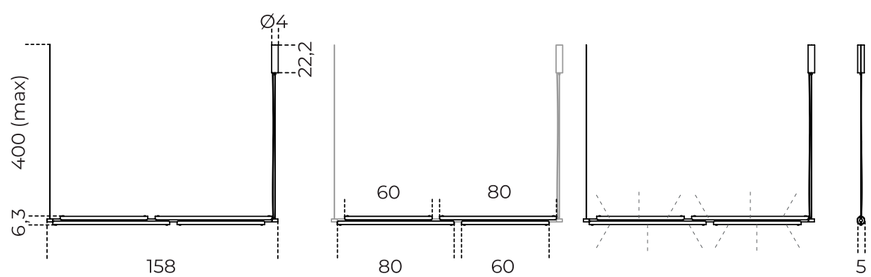

BH

Divisori | Dividers

ENSO

▲ **ENSO**
Rivestimento in sagi loden green 017
Cover in sagi loden green 017

Enso

Studio G&R / 2025

Paravento composto da due pannelli con struttura in legno rivestiti in tessuto Utopia oppure in tessuto Sagi ed un pannello mobile a forma di mezzaluna in legno decorato "effetto brunito". Piedini in metallo laccato color "fango".
Non sfoderabile.

! Non sfoderabile.

Screen composed of two wooden panels covered by Utopia fabric or by Sagi fabric and of a movable crescent-shaped wooden panel decorated with "burnished effect". Metal feet lacquered in the "fango" colour.
Not removable cover.

! Not removable cover.

Cm
255 x 3 x 200

Inches
100½" x 1¼" x 78¾"

For technical drawing

STRUTTURA/STRUCTURE

Utopia djon 101

Utopia silver 102

Sagi milk 016

Sagi silver 022

Sagi loden green 017

PANNELLO/PANEL

Legno "effetto brunito"
Wooden "burnished effect"

PIEDINI/FEET

"Fango"
"Fango"

› INDEX

Enso | Studio G&R , 2025

Product information / p. 76

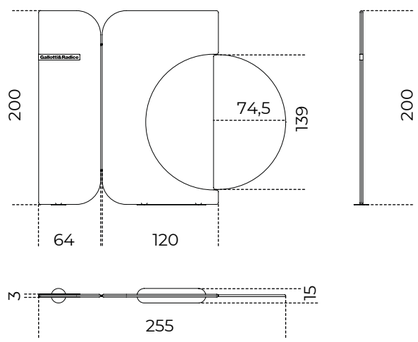

Specchi | Mirrors

SOLE

Sole

Studio G&R / 1975

Specchio 6mm composto da due specchi sovrapposti.
Specchio centrale con bisellatura da 30mm.

6mm mirror made of two superimposed mirrors.
Central mirror with 30mm bevelled edge.

Cm	**Inches**
Ø150	Ø59¼"
Ø165	Ø65"
Ø180	Ø71"
Ø200	Ø78¾"

For technical drawing

STRUTTURA/STRUCTURE

Specchio
Mirror

› INDEX

Sole | Studio G&R , 1975

Product information / p. 82

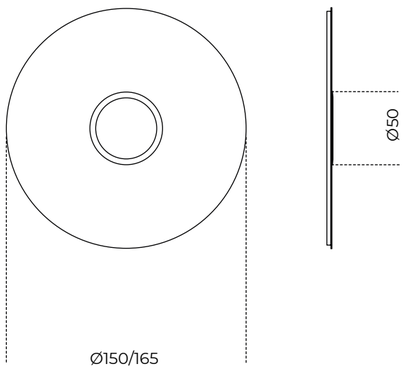

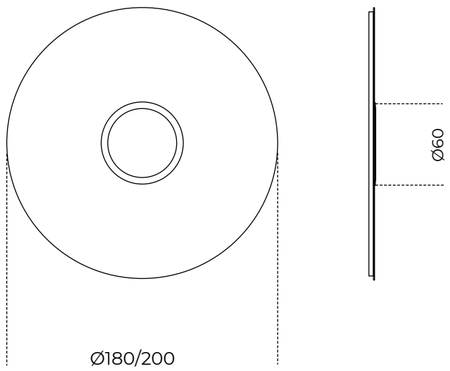

Console | Consolles

SELCE CONSOLE

▲ **SELCE CONSOLE**
Travertino Silver spazzolato naturale (non resinato)
Natural brushed Travertino Silver (not treath with resin)

Selce Console

Studiopepe / 2025

Consolle in pietra. Disponibile nella finitura "Ceppo dei Volpi", "Ceppo Antico", Travertino Silver spazzolato naturale (non resinato) oppure marmo Arabescato Orobico Rosso satinato.
Parti metalliche laccate.
Si consiglia posizionamento a parete.

Console in stone. Available in "Ceppo dei Volpi", "Ceppo Antico", natural brushed Travertino Silver (not treated with resin) or satin Arabescato Orobico Rosso marble.
Lacquered metal parts.
Wall positioning recommended.

NOTE TECNICHE SUI MATERIALI

MARMO | Il marmo è un materiale naturale di origine sedimentaria che può presentare particolarità come venature, lievi irregolarità superficiali, colorazioni differenti e cristallizzazioni. Queste peculiarità sono da attribuirsi alla naturalezza del materiale e non sono da considerarsi difetti ma caratteristiche tipiche del marmo.
Ogni prodotto risulterà unico, esclusivo e non replicabile.
I nostri marmi vengono trattati con un prodotto idrorepellente che permette una maggiore protezione della superficie stessa, aumentando l'impermeabilità.
Questo trattamento non esclude la vulnerabilità del marmo alle sostanze acide.

TECHNICAL INFORMATION ON THE MATERIALS

MARBLE | The marble is a natural material of sedimentary origin that can present particularities such as veins, slight surface irregularities, different colors and crystallizations. These peculiarities are to be attributed to the naturalness of the material and are not to be considered defects but typical characteristics of marble.
Each product will be unique, exclusive and non-replicable.
Our marbles are treated with water-repellent products which affords greater protection to the surface of the marble, improving its impermeability.
This treatment doesn't exclude the vulnerability of the marble to acid substances.

Cm	**Inches**
140 x 45 x 79,8	55¼" x 17¾" x 31½"
160 x 45 x 79,8	63" x 17¾" x 31½"
180 x 45 x 79,8	71" x 17¾" x 31½"

For technical drawing

STRUTTURA/STRUCUTURE

"Ceppo dei Volpi"
"Ceppo de Volpi"

"Ceppo Antico"
"Ceppo Antico"

Travertino Silver spazzolato naturale (non resinato)
Natural brushed Travertino Silver (not treated with resin)

Marmo Arabescato Orobico Rosso satinato
Arabescato Orobico Rosso satin marble

› INDEX

Selce Console | Studiopepe , 2025

Product information / p. 88

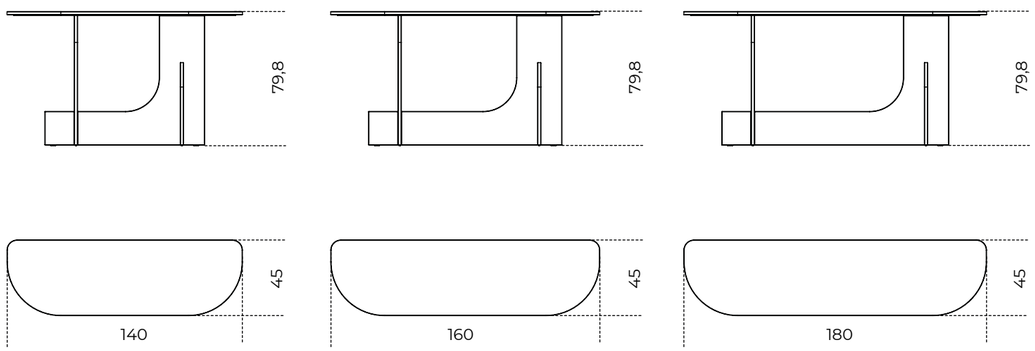

Contenitori | Storage Units

ADMIRA
GASTONE
GASTONE LOW

▲ **ADMIRA**
Struttura in legno laccato oapco "Bordeaux Etruria", ante e schienale "Saturno Siderale".
"Bordeaux Etruria" oapque lacquered wood structure, "Saturno Siderale" doors and back.

Admira

Silvia Gallotti / 2025

Mobile contenitore in legno laccato opaco nei colori "Bianco Camargue", "Sabbia del Nilo, "Rosa Jaipur", "Rosso Persia", "Bordeaux Etruria", "Verde Provenza", "Blu Pacifico", "Grigio Londra", "Nero Giza".
Ante e schienali in cristallo extralight 6mm temperato rivestito in foglia allumino ("Saturno Siderale"), foglia oro, foglia rame ("Rosso Marte") applicata con lavorazione manuale ed esclusiva.
Disponibile anche versione "total color" con ante e schienale in cristallo laccato nello stesso colore della struttura.

Su richiesta, ripiano interno in cristallo extralight 8mm temperato.
Su richiesta si possono realizzare composizioni multiple.

NOTE TECNICHE SUI MATERIALI

FINITURE ARTIGIANALI | Le finiture manuali ed esclusive, risultato del processo di ossidazione di foglia argento, oro e rame, possono presentare macchie e striature, oltre a differenze cromatiche. Tali disomogeneità sono caratteristiche che non devono essere considerate difetti ma elementi distintivi, tipici dell'ossidazione manuale, che esaltano la bellezza e la peculiarità del pezzo unico.

Sideboard in opaque lacquered wood. Available colours: "Bianco Camargue", "Sabbia del Nilo, "Rosa Jaipur", "Rosso Persia", "Bordeaux Etruria", "Verde Provenza", "Blu Pacifico", "Grigio Londra", "Nero Giza".
Doors and back in 6mm extralight tempered glass covered by aluminium leaf ("Saturno Siderale"), gold leaf, copper leaf ("Rosso Marte") applied by hand with an exclusive treatment.
Also available "total color" version with doors and back in lacquered glass in the same colour as the structure.

On request, inside 8mm extralight tempered glass shelf.
Multiple compositions can be made upon request.

TECHNICAL INFORMATION ON THE MATERIALS

ARTISANAL FINISHES | Artisanal and exclusive finishes that are obtained from the oxidation of silver, gold and copper leaves may show marks and spots, as well as variations in colour. These differences are inevitable and should not be considered imperfections but evidence of the hand-crafted process.
They enhance the beauty and distinctiveness of a unique piece.

Cm
120 x 51,5 x 74,5
241,5 x 51,5 x 74,5
363 x x 51,5 x 74,5

Inches
47¼" x 20½" x 29½"
95¼" x 20½" x 29½"
143" x 20½" x 29½"

For technical drawing

CONTENITORE / SIDEBOARD

Legno laccato opaco "Bianco Camargue"
"Bianco Camargue" opaque lacquered wood

Legno laccatoopaco "Sabbia del Nilo"
"Sabbia del Nilo" opaque lacquered wood

Legno laccato opaco "Bianco Camargue"
"Bianco Camargue" opaque lacquered wood

Legno laccato opaco "Rosso Persia"
"Rosso Persia" opaque lacquered wood

Legno laccato opaco "Bordeaux Etruria"
"Bordeaux Etruria" opaque lacquered wood

Legno laccato opaco "Verde Provenza"
"Verde Provenza" opaque lacquered wood

Legno laccato opaco "Blu Pacifico"
"Blu Pacifico" opaque lacquered wood

Legno laccato opaco "Grigio Londra"
"Grigio Londra" opaque lacquered wood

Legno laccato opaco "Nero Giza"
"Nero Giza" opaque lacquered wood

ANTE E SCHIENALE
DOORS AND BACK

Cristallo rivestito foglia alluminio "Saturno Siderale"
Glass cover by aluminium leaf "Saturno Siderale"

Cristallo rivestito foglia oro
Glass cover by Gold Leaf

Cristallo rivestito foglia rame "Rosso Marte"
Glass cover by copper leaf "Rosso Marte"

RIPIANO INTERNO/INSIDE SHELF
SU RICHIETA/ ON REQUESTE

Cristallo extralight
Extralight glass

› INDEX

Cm	**Inches**
120 x 51,5 x 74,5	47¼" x 20½" x 29½"
241,5 x 51,5 x 74,5	95¼" x 20½" x 29½"
363 x x 51,5 x 74,5	143" x 20½" x 29½"

VERSIONE "TOTAL COLOR" / "TOTAL COLOR" VERSION

CONTENITORE IN LEGNO - ANTE E SCHIENALE IN CRISTALLO/
WOODEN SIDEBOARD - GLASS DOOR AND BACK

Laccato "Bianco Camargue"
"Bianco Camargue"
lacquered

Laccato "Sabbia del Nilo"
"Sabbia del Nilo"
lacquered

Laccato "Bianco Camargue"
"Bianco Camargue"
lacquered

Laccato "Rosso Persia"
"Rosso Persia" lacquered

Laccato"Bordeaux Etruria"
"Bordeaux Etruria"
lacquered

Laccato "Verde Provenza"
"Verde Provenza" lacquered

RIPIANO INTERNO/INSIDE SHELF
SU RICHIETA/ ON REQUESTE

Laccato "Blu Pacifico"
"Blu Pacifico" lacquered

Laccato "Grigio Londra"
"Grigio Londra" lacquered

Laccato "Nero Giza"
"Nero Giza" lacquered

Cristallo extralight
Extralight glass

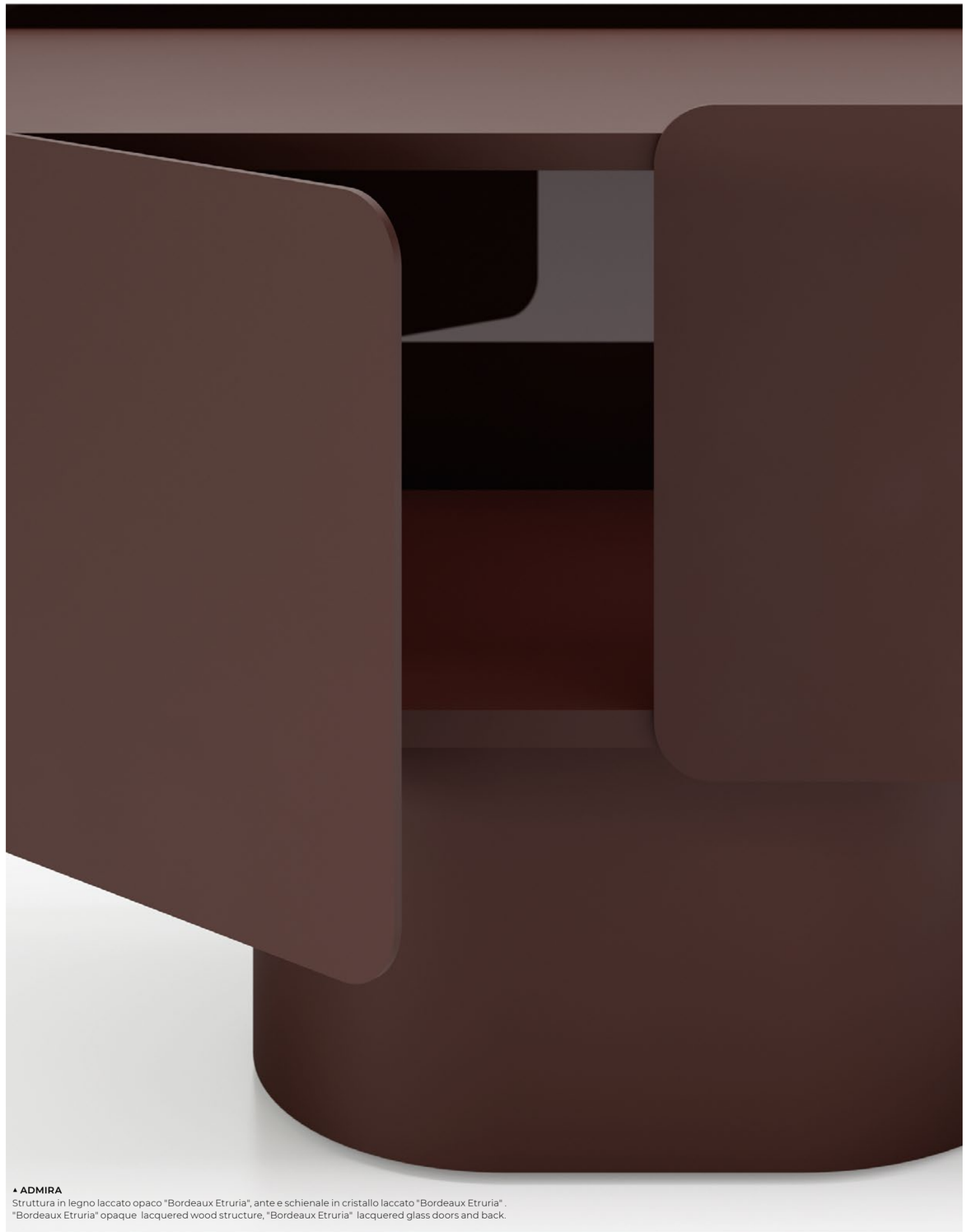

▲ **ADMIRA**
Struttura in legno laccato opaco "Bordeaux Etruria", ante e schienale in cristallo laccato "Bordeaux Etruria" .
"Bordeaux Etruria" opaque lacquered wood structure, "Bordeaux Etruria" lacquered glass doors and back.

› INDEX

COMBINAZIONE 1
COMBINATION 1

▲ **ADMIRA**
Struttura in legno laccato opaco "Blu Pacifico" / ante "Saturno Siderale"
"Blu Pacifico" opaque lacquered wood structure / "Saturno Siderale" doors

COMBINAZIONE 2
COMBINATION 2

▲ **ADMIRA**
Struttura in legno laccato opaco "Grigio Londra" / ante "Saturno Siderale"
"Grigio Londra" opaque lacquered wood structure / "Saturno Siderale" doors

COMBINAZIONE 3
COMBINATION 3

▲ **ADMIRA**
Struttura in legno laccato opaco "Bordeaux Etruria" / ante "Saturno Siderale"
"Bordeaux Etruria" opaque lacquered wood structure / "Saturno Siderale" doors

COMBINAZIONE 4
COMBINATION 4

▲ **ADMIRA**
Struttura in legno laccato opaco "Sabbia del Nilo" / ante "Saturno Siderale"
"Sabbia del Nilo" opaque lacquered wood structure / "Saturno Siderale" doors

COMBINAZIONE 5
COMBINATION 5

▲ **ADMIRA**
Struttura in legno laccato opaco "Sabbia del Nilo" / ante foglia oro
"Sabbia del Nilo" opaque lacquered wood structure / gold leaf doors

COMBINAZIONE 6
COMBINATION 6

▲ **ADMIRA**
Struttura in legno laccato opaco "Sabbia del Nilo" / ante "Rosso Marte"
"Sabbia del Nilo" opaque lacquered wood structure / "Rosso Marte" doors

COMBINAZIONE 7
COMBINATION 7

▲ **ADMIRA**
Struttura in legno laccato opaco "Grigio Londra" / ante "Rosso Marte"
"Grigio Londra" opaque lacquered wood structure / "Rosso Marte" doors

▲ **ADMIRA**
Combinazione 5
Combination 5

› INDEX

▲ **GASTONE**
Struttura in legno verniciato piombo / parti interne "elite grey"
Lead painted wood structure / "elite grey" internal parts

Gastone

Carlo Colombo / 2023

Madia in legno laccato lucido o opaco nei colori "Bianco Camargue", "Sabbia del Nilo, "Rosa Jaipur", "Rosso Persia", "Bordeaux Etruria", "Verde Provenza", "Blu Pacifico", "Grigio Londra", "Nero Giza".
Disponibile anche versione in legno verniciato nella finitura esclusiva bronzo antico e piombo.
Parti interne "elite grey". Top nella stessa finitura della madia.
Su richiesta disponibile top in marmo Travertino Romano spazzolato naturale (non resinato) oppure in Ceppo di Gré® spazzolato.
Su richiesta mensola superiore sagomata in cristallo extralight 8mm temperato.

Il modulo ad ante può essere fornito con ripiano interno in cristallo extralight e il modulo cassettone può essere fornito di cassetto interno.
Disponibile in composizioni predefinite.

NOTE TECNICHE SUI MATERIALI

CEPPO DI GRÉ® - MARMO | Il marmo è un materiale naturale di origine sedimentaria che può presentare particolarità come venature, lievi irregolarità superficiali, colorazioni differenti e cristallizzazioni. Queste peculiarità sono da attribuirsi alla naturalezza del materiale e non sono da considerarsi difetti ma caratteristiche tipiche del marmo. Ogni prodotto risulterà unico, esclusivo e non replicabile.
I nostri marmi vengono trattati con un prodotto idrorepellente che permette una maggiore protezione della superficie stessa, aumentando l'impermeabilità.
Questo trattamento non esclude la vulnerabilità del marmo alle sostanze acide.

Sideboard in glossy or opaque lacquered wood. Available colours: "Bianco Camargue", "Sabbia del Nilo, "Rosa Jaipur", "Rosso Persia", "Bordeaux Etruria", "Verde Provenza", "Blu Pacifico", "Grigio Londra", "Nero Giza".
Also available version with wood painted with the exclusive antique bronze and lead finish.
Internal part in "elite grey" colour. Top in the same finish as the sideboard.
Available, on request, natural brushed Travertino Romano (not treated with resin) or brushed Ceppo di Gré ® top.
Upon request 8mm extralight tempered shaped upper shelf.

The module with doors can be supplied with an extralight glass internal shelf and the module with big drawer can be supplied with an internal drawer. Available in standard compositions.

TECHNICAL INFORMATION ON THE MATERIALS

CEPPO DI GRÉ® - MARBLE | The marble is a natural material of sedimentary origin that can present particularities such as veins, slight surface irregularities, different colors and crystallizations. These peculiarities are to be attributed to the naturalness of the material and are not to be considered defects but typical characteristics of marble.
Each product will be unique, exclusive and non-replicable.
Our marbles are treated with water-repellent products which affords greater protection to the surface of the marble, improving its impermeability.
This treatment doesn't exclude the vulnerability of the marble to acid substances.

Cm	**Inches**
205 x 55 x 73,5	80¾" x 21¾" x 29"
245 x 55 x 73,5	96½" x 21¾" x 29"

For technical drawing

CONTENITORE E TOP / SIDEBOARD AND TOP

Legno laccato lucido/opaco "Bianco Camargue"
"Bianco Camargue" glossy/ opaque lacquered wood

Legno laccato lucido/opaco "Sabbia del Nilo"
"Sabbia del Nilo" glossy/ opaque lacquered wood

Legno laccato lucido/opaco "Bianco Camargue"
"Bianco Camargue" glossy/ opaque lacquered wood

Legno laccato lucido/opaco "Rosso Persia"
"Rosso Persia" glossy /opaque lacquered wood

Legno laccato lucido/opaco "Bordeaux Etruria"
"Bordeaux Etruria" glossy/ opaque lacquered wood

Legno laccato lucido/opaco "Verde Provenza"
"Verde Provenza" glossy/ opaque lacquered wood

PARTI INTERNE/ INTERNAL PARTS

Legno laccato lucido/opaco "Blu Pacifico"
"Blu Pacifico" glossy/ opaque lacquered wood

Legno laccato lucido/opaco "Grigio Londra"
"Grigio Londra" glossy /opaque lacquered wood

Legno laccato lucido/opaco "Nero Giza"
"Nero Giza" glossy/ opaque lacquered wood

Legno verniciato Bronzo Antico
Antique Bronze painted wood

Legno verniciato Piombo
Lead painted wood

"Elite grey"
"Elite grey"

RIPIANO INTERNO/INSIDE SHELF
PER MODULO AD ANTE/ FOR DOORS MODULE

Cristallo extralight
Extralight glass

PIANO MARMO (OPZIONALE)/ MARBLE TOP (OPTIONAL)

Travertino Romano spazzolato naturale
Natural brushed Travertino Romano

Ceppo di Gré® spazzolato
Brushed Ceppo di Gré®

MENSOLA SUPERIORE SAGOMATA (OPZIONALE) SHAPED UPPER SHELF (OPTIONAL)

Cristallo extralight
Extralight glass

› INDEX

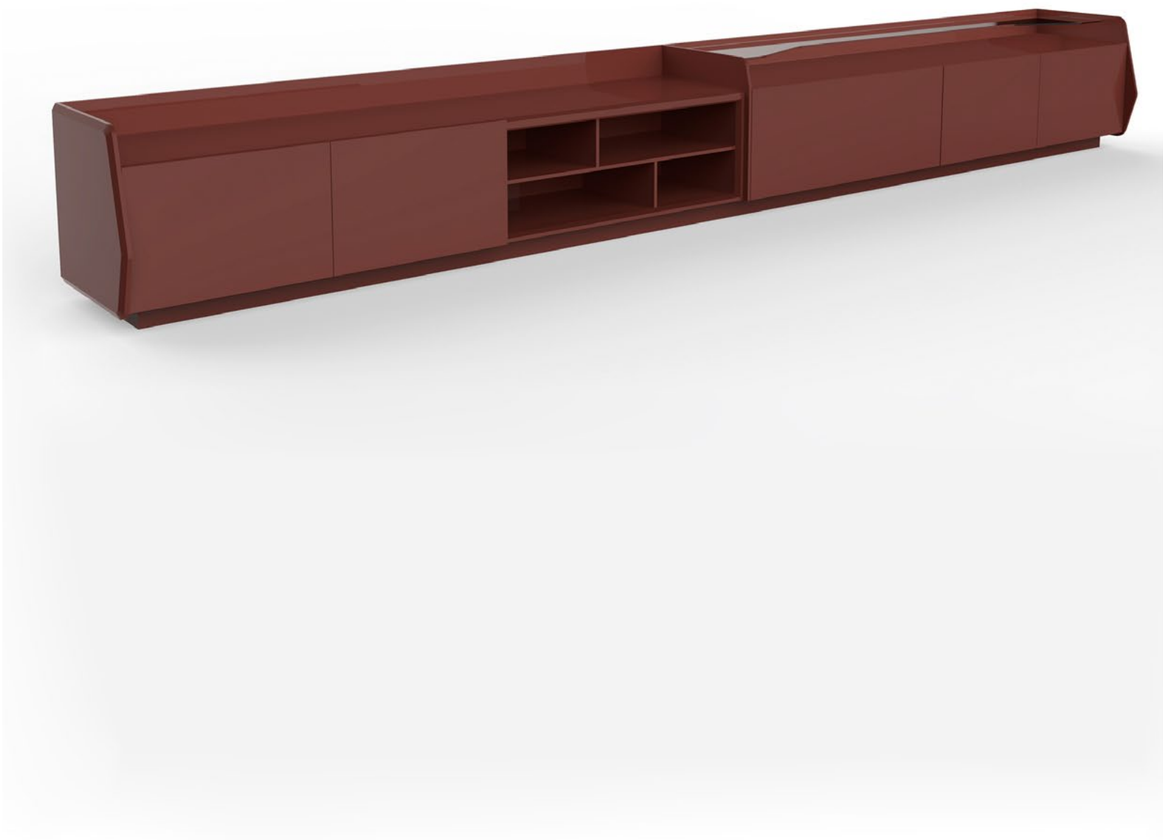

▲ **GASTONE LOW**
Struttura in legno laccato opaco "Bordeaux Etruria"
"Bordeaux Etruria" opaque lacquered wood structure

Gastone Low

Carlo Colombo / 2023

Mobile contenitore in legno laccato lucido o opaco nei colori "Bianco Camargue", "Sabbia del Nilo, "Rosa Jaipur", "Rosso Persia", "Bordeaux Etruria", "Verde Provenza", "Blu Pacifico", "Grigio Londra", "Nero Giza".
Disponibile anche versione in legno verniciato nella finitura esclusiva bronzo antico e piombo.
Appoggio a terra su base regolabile. Parti interne color "elite grey".
Top nella stessa finitura della madia.
Su richiesta disponibile top in marmo Travertino Romano spazzolato naturale (non resinato) oppure in Ceppo di Gré® spazzolato.
Su richiesta mensola superiore sagomata in cristallo extralight 8mm temperato.

Il modulo ad ante può essere fornito con ripiano interno in cristallo extralight e il modulo cassettone può essere fornito di cassetto interno.
Disponibile in composizioni predefinite.

Sideboard in glossy or opaque lacquered wood. Available colours: "Bianco Camargue", "Sabbia del Nilo, "Rosa Jaipur", "Rosso Persia", "Bordeaux Etruria", "Verde Provenza", "Blu Pacifico", "Grigio Londra", "Nero Giza".
Also available version with wood painted with the exclusive antique bronze and lead finish.
Floor base support on adjustable base.
Internal part in "elite grey" colour. Top in the same finish as the sideboard.
Available, on request, natural brushed Travertino Romano (not treated with resin) or brushed Ceppo di Gré ® top.
Upon request 8mm extralight tempered shaped upper shelf.

The module with doors can be supplied with an extralight glass internal shelf and the module with big drawer can be supplied with an internal drawer. Available in standard compositions.

NOTE TECNICHE SUI MATERIALI

CEPPO DI GRÉ® - MARMO | Il marmo è un materiale naturale di origine sedimentaria che può presentare particolarità come venature, lievi irregolarità superficiali, colorazioni differenti e cristallizzazioni. Queste peculiarità sono da attribuirsi alla naturalezza del materiale e non sono da considerarsi difetti ma caratteristiche tipiche del marmo. Ogni prodotto risulterà unico, esclusivo e non replicabile.
I nostri marmi vengono trattati con un prodotto idrorepellente che permette una maggiore protezione della superficie stessa, aumentando l'impermeabilità.
Questo trattamento non esclude la vulnerabilità del marmo alle sostanze acide.

TECHNICAL INFORMATION ON THE MATERIALS

CEPPO DI GRÉ® **-** MARBLE | The marble is a natural material of sedimentary origin that can present particularities such as veins, slight surface irregularities, different colors and crystallizations. These peculiarities are to be attributed to the naturalness of the material and are not to be considered defects but typical characteristics of marble.
Each product will be unique, exclusive and non-replicable.
Our marbles are treated with water-repellent products which affords greater protection to the surface of the marble, improving its impermeability.
This treatment doesn't exclude the vulnerability of the marble to acid substances.

Cm	**Inches**
205 x 55 x 57	80¾" x 21¾" x 22½"
245 x 55 x 57	96½" x 21¾" x 22½"
406 x 55 x 57	160" x 21¾" x 22½"
446 x 55 x 57	175¼" x 21¾" x 22½"
486 x 55 x 57	191½" x 21¾" x 22½"

For technical drawing

CONTENITORE E TOP / SIDEBOARD AND TOP

Legno laccato lucido/opaco "Bianco Camargue"
"Bianco Camargue" glossy/ opaque lacquered wood

Legno laccato lucido/opaco "Sabbia del Nilo"
"Sabbia del Nilo" glossy/ opaque lacquered wood

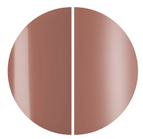

Legno laccato lucido/opaco "Bianco Camargue"
"Bianco Camargue" glossy/ opaque lacquered wood

Legno laccato lucido/opaco "Rosso Persia"
"Rosso Persia" glossy /opaque lacquered wood

Legno laccato lucido/opaco "Bordeaux Etruria"
"Bordeaux Etruria" glossy/ opaque lacquered wood

Legno laccato lucido/opaco "Verde Provenza"
"Verde Provenza" glossy/ opaque lacquered wood

Legno laccato lucido/opaco "Blu Pacifico"
"Blu Pacifico" glossy/ opaque lacquered wood

Legno laccato lucido/opaco "Grigio Londra"
"Grigio Londra" glossy /opaque lacquered wood

Legno laccato lucido/opaco "Nero Giza"
"Nero Giza" glossy/ opaque lacquered wood

Legno verniciato Bronzo Antico
Antique Bronze painted wood

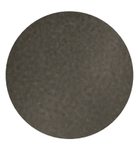

Legno verniciato Piombo
Lead painted wood

PARTI INTERNE/ INTERNAL PARTS

"Elite grey"
"Elite grey"

RIPIANO INTERNO/INSIDE SHELF
PER MODULO AD ANTE/ FOR DOORS MODULE

Cristallo extralight
Extralight glass

PIANO MARMO (OPZIONALE)/ MARBLE TOP (OPTIONAL)

Travertino Romano spazzolato naturale
Natural brushed Travertino Romano

Ceppo di Gré® spazzolato
Brushed Ceppo di Gré®

MENSOLA SUPERIORE SAGOMATA (OPZIONALE) SHAPED UPPER SHELF (OPTIONAL)

Cristallo extralight
Extralight glass

› INDEX

Admira | Silvia Gallotti , 2025

Product information / p. 94

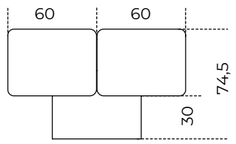

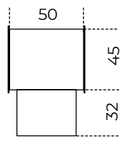

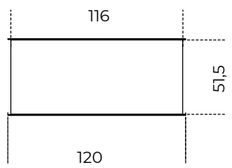

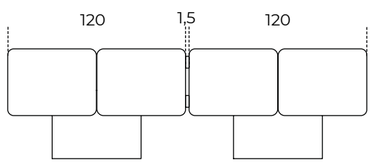

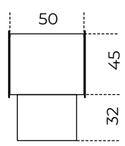

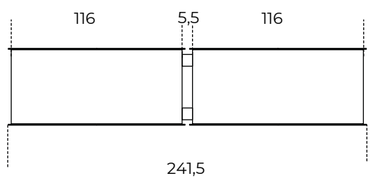

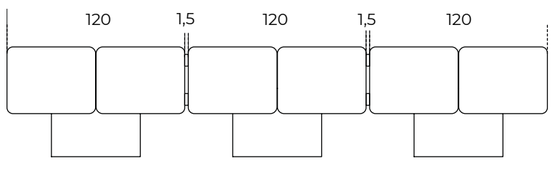

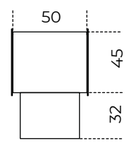

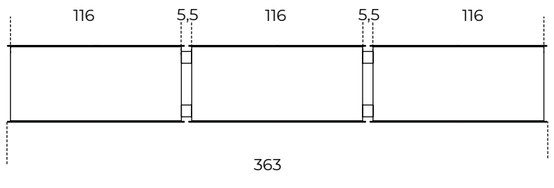

Gastone | Carlo Colombo , 2023

Product information / p. 100

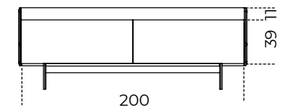

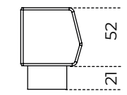

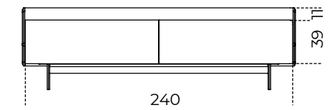

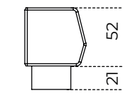

Versione AA (ante)
Version AA (doors)

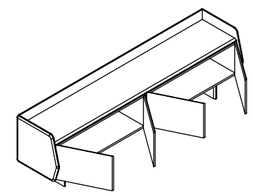

Cm	Inches
205 x 55 x 73,5h	80¾" x 21¾" x 29"
245 x 55 x 73,5h	96½" x 21¾" x 29"

Ripiano interno in cristallo extralight
Inside extralight glass shelf

Cm	Inches
100	39½"
120	47¼"

Versione CC (cassettoni)
Version CC (large drawers)

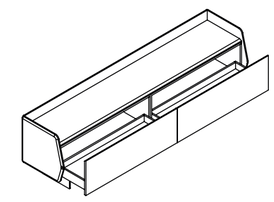

Cm	Inches
205 x 55 x 73,5h	80¾" x 21¾" x 29"
245 x 55 x 73,5h	96½" x 21¾" x 29"

Cassetto interno
Inside drawer

Cm	Inches
100	39½"
120	47¼"

Versione RR (ribalte)
Version RR (flap doors)

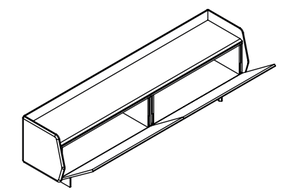

Cm	Inches
205 x 55 x 73,5h	80¾" x 21¾" x 29"
245 x 55 x 73,5h	96½" x 21¾" x 29"

Versione AC (ante/cassettone)
Version AC (doors/large drawer)

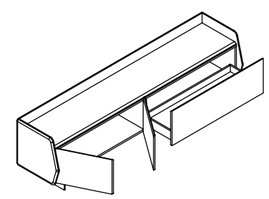

Cm	Inches
205 x 55 x 73,5h	80¾" x 21¾" x 29"
245 x 55 x 73,5h	96½" x 21¾" x 29"

Ripiano interno in cristallo extralight
Inside extralight glass shelf

Cassetto interno
Inside drawer

Cm	Inches
100	39½"
120	47¼"

Versione AR (ante/ribalta)
Version AR (doors/flap door)

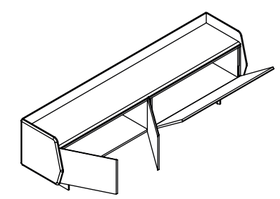

Cm	Inches
205 x 55 x 73,5h	80¾" x 21¾" x 29"
245 x 55 x 73,5h	96½" x 21¾" x 29"

Ripiano interno in cristallo extralight
Inside extralight glass shelf

Cm	Inches
100	39½"
120	47¼"

Versione RC (ribalta/cassettone)
Version RC (flap door/large drawer)

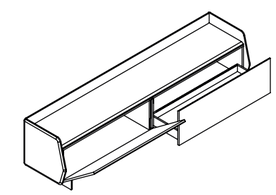

Cm	Inches
205 x 55 x 73,5h	80¾" x 21¾" x 29"
245 x 55 x 73,5h	96½" x 21¾" x 29"

Cassetto interno
Inside drawer

Cm	Inches
100	39½"
120	47¼"

Top in marmo (opzionale)
Marble top (optional)

Cm	Inches
200	78¾"
240	94½"

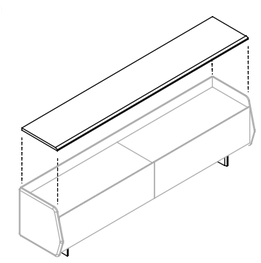

Mensola superiore sagomata in cristallo (opzionale)
Shaped upper glass shelf (optional)

Cm	Inches
200	78¾"
240	94½"

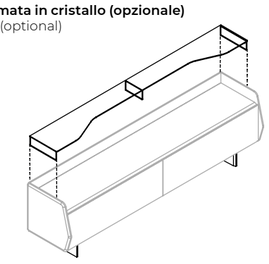

› INDEX

Gastone Low | Carlo Colombo , 2023

Product information / p. 102

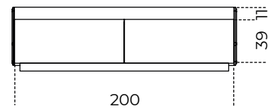

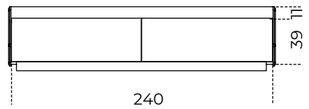

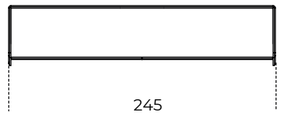

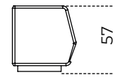

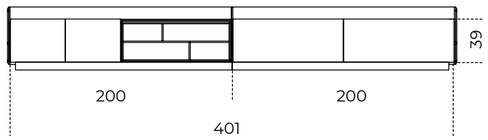

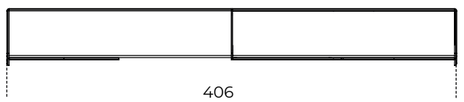

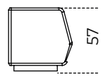

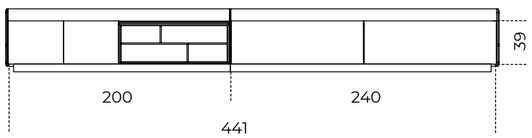

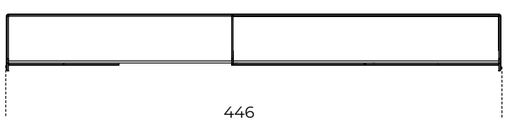

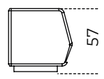

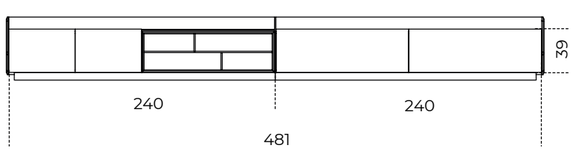

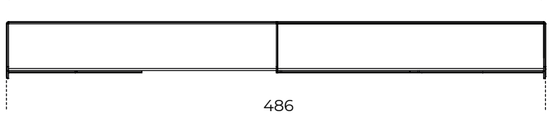

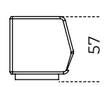

Versione AA (ante)
Version AA (doors)

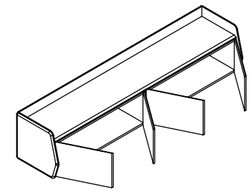

Cm	Inches
205 x 55 x 57h	80¾" x 21¾" x 22½"
245 x 55 x 57h	96½" x 21¾" x 22½"

Ripiano interno in cristallo extralight
Inside extralight glass shelf

Cm	Inches
100	39½"
120	47¼"

Versione CC (cassettoni)
Version CC (large drawers)

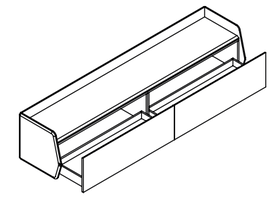

Cm	Inches
205 x 55 x 57h	80¾" x 21¾" x 22½"
245 x 55 x 57h	96½" x 21¾" x 22½"

Cassetto interno
Inside drawer

Cm	Inches
100	39½"
120	47¼"

Versione RR (ribalte)
Version RR (flap doors)

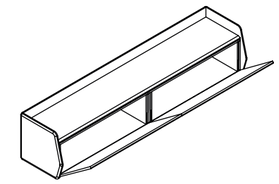

Cm	Inches
205 x 55 x 57h	80¾" x 21¾" x 22½"
245 x 55 x 57h	96½" x 21¾" x 22½"

Versione AC (ante/cassettone)
Version AC (doors/large drawer)

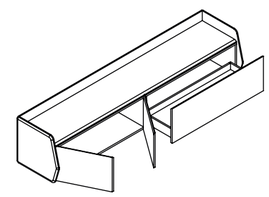

Cm	Inches
205 x 55 x 57h	80¾" x 21¾" x 22½"
245 x 55 x 57h	96½" x 21¾" x 22½"

Ripiano interno in cristallo extralight
Inside extralight glass shelf

Cassetto interno
Inside drawer

Cm	Inches
100	39½"
120	47¼"

Versione AR (ante/ribalta)
Version AR (doors/flap door

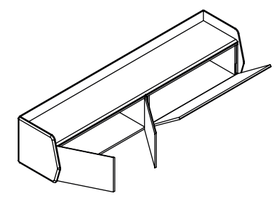

Cm	Inches
205 x 55 x 57h	80¾" x 21¾" x 22½"
245 x 55 x 57h	96½" x 21¾" x 22½"

Ripiano interno in cristallo extralight
Inside extralight glass shelf

Cm	Inches
100	39½"
120	47¼"

Versione RC (ribalta/cassettone)
Version RC (flap door/large drawer)

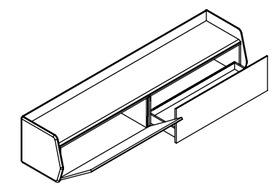

Cm	Inches
205 x 55 x 57h	80¾" x 21¾" x 29"
245 x 55 x 57h	96½" x 21¾" x 29"

Cassetto interno
Inside drawer

Cm	Inches
100	39½"
120	47¼"

Versione AG (ante/giorno
Version AG (doors/open)

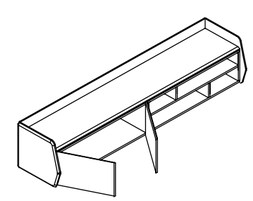

Cm	Inches
205 x 55 x 57h	80¾" x 21¾" x 22½"
245 x 55 x 57h	96½" x 21¾" x 22½"

Ripiano interno in cristallo extralight
Inside extralight glass shelf

Cm	Inches
100	39½"
120	47¼"

Versione RG (ribalta/giorno)
Version RG (flap door/open)

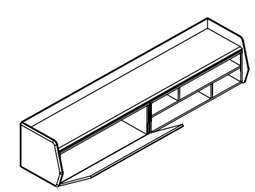

Versione CG (cassettone/giorno)
Version CG (large drawer/open)

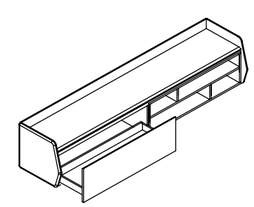

Cm	Inches
205 x 55 x 57h	80¾" x 21¾" x 29"
245 x 55 x 57h	96½" x 21¾" x 29"

Cassetto interno
Inside drawer

Cm	Inches
100	39½"
120	47¼"

› INDEX

Product information / p. 102

Versione AGRC (ante/giorno/ribalta/cassettone)
Version AGRC (doors/open/flap door/large drawer)

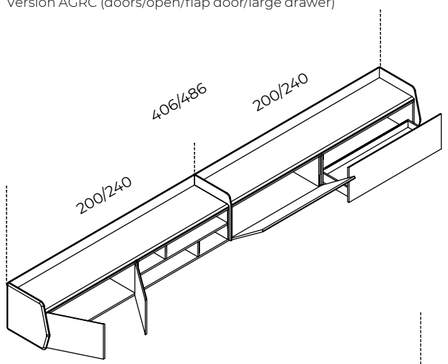

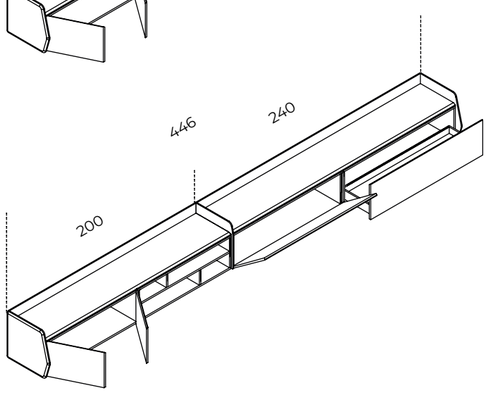

Cm	Inches
406 x 55 x 57	160" x 21¾" x 22½"
446 x 55 x 57	175¼" x 21¾" x 22½"
486 x 55 x 57	191½" x 21¾" x 22½"

Ripiano interno in cristallo extralight
Inside extralight glass shelf

Cm	Inches
100	39½"
120	47¼"

Cassetto interno
Inside drawer

Cm	Inches
100	39½"
120	47¼"

Versione RGCC(ribalta/giorno/cassettoni)
Version RGCC (flap door/open/large drawers)

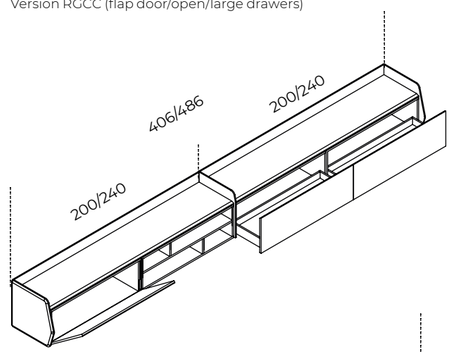

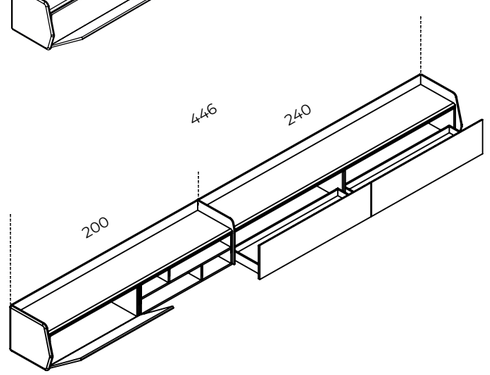

Cm	Inches
406 x 55 x 57	160" x 21¾" x 22½"
446 x 55 x 57	175¼" x 21¾" x 22½"
486 x 55 x 57	191½" x 21¾" x 22½"

Ripiano interno in cristallo extralight
Inside extralight glass shelf

Cm	Inches
100	39½"
120	47¼"

Cassetto interno
Inside drawer

Cm	Inches
100	39½"
120	47¼"

Versione AACC (ante/cassettoni)
Version AACC(doors/large drawers)

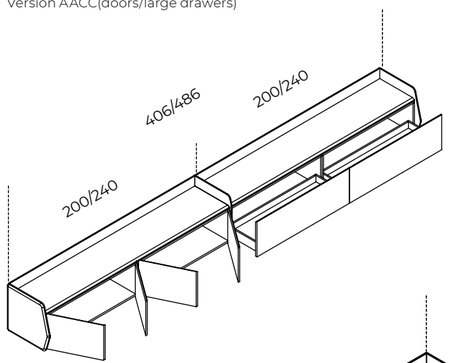

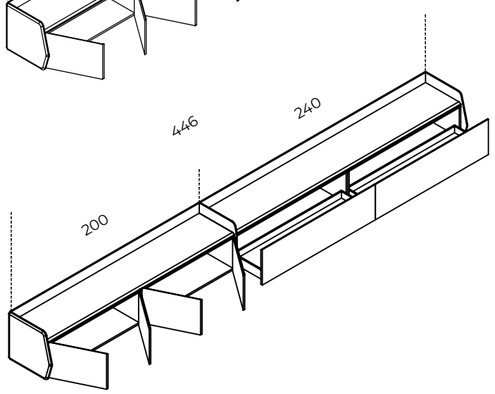

Cm	Inches
406 x 55 x 57	160" x 21¾" x 22½"
446 x 55 x 57	175¼" x 21¾" x 22½"
486 x 55 x 57	191½" x 21¾" x 22½"

Ripiano interno in cristallo extralight
Inside extralight glass shelf

Cm	Inches
100	39½"
120	47¼"

Cassetto interno
Inside drawer

Cm	Inches
100	39½"
120	47¼"

Versione CGAA (cassettone/giorno/ante)
Version CGAA(large drawer/open/doors)

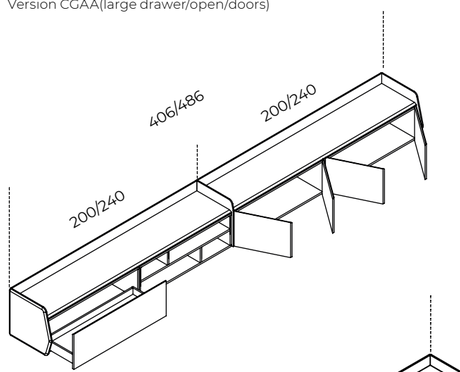

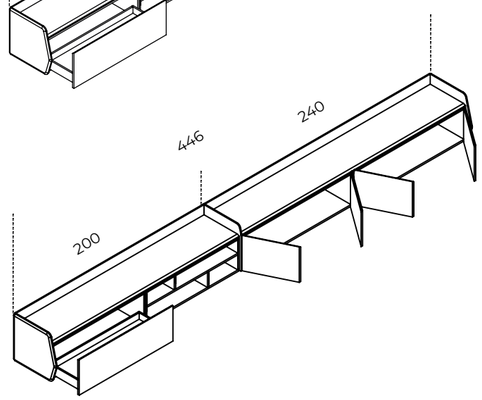

Cm	Inches
406 x 55 x 57	160" x 21¾" x 22½"
446 x 55 x 57	175¼" x 21¾" x 22½"
486 x 55 x 57	191½" x 21¾" x 22½"

Ripiano interno in cristallo extralight
Inside extralight glass shelf

Cm	Inches
100	39½"
120	47¼"

Cassetto interno
Inside drawer

Cm	Inches
100	39½"
120	47¼"

Boiserie | Boiserie

STRESA
STRESA MIRROR

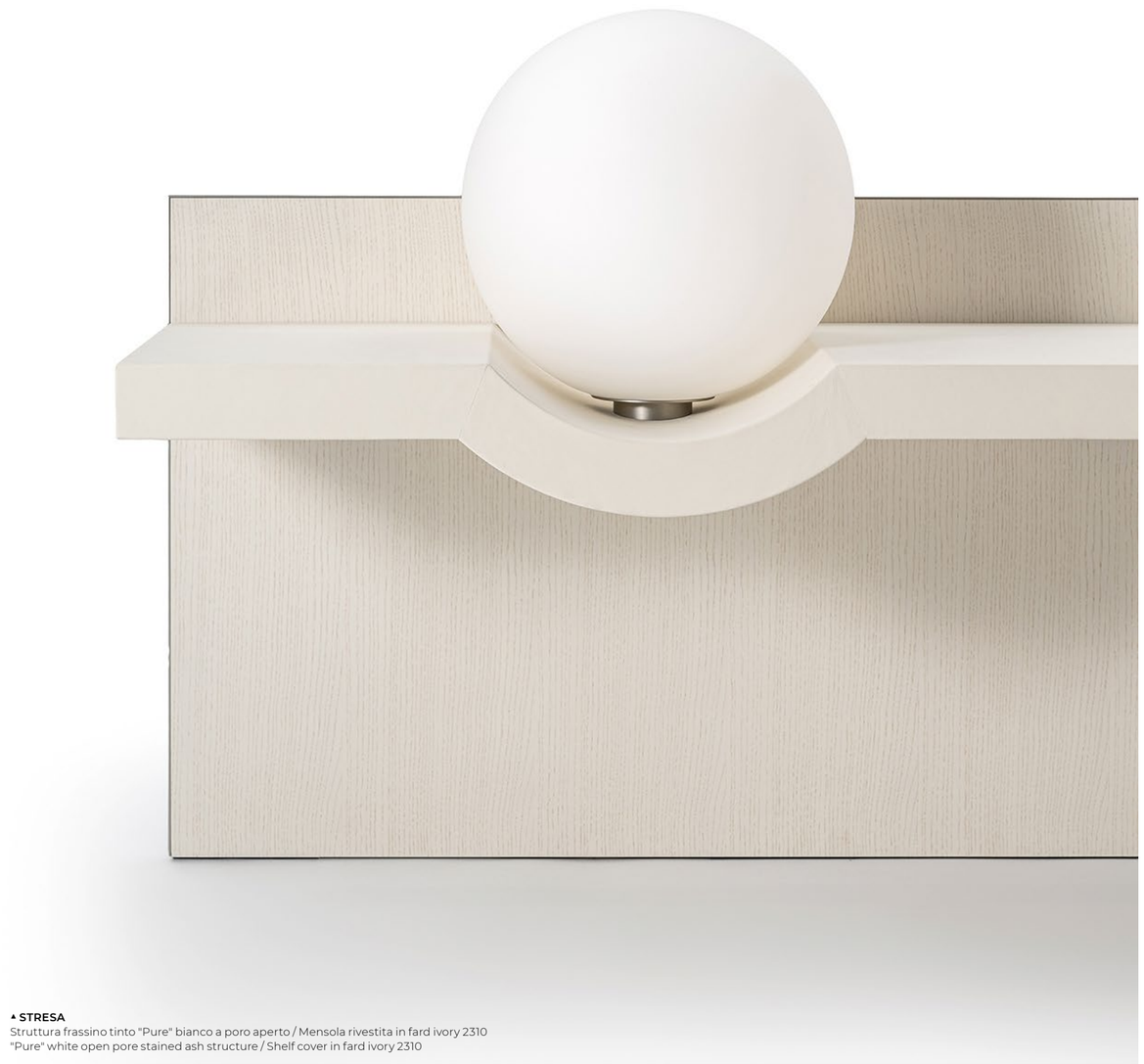

▲ **STRESA**
Struttura frassino tinto "Pure" bianco a poro aperto / Mensola rivestita in fard ivory 2310
"Pure" white open pore stained ash structure / Shelf cover in fard ivory 2310

Stresa

Dainelli Studio / 2025

Mensola con boiserie in legno tinto nero a poro aperto, tinto tabacco a poro aperto o tinto "Pure" bianco a poro aperto.
Pannello da fissare a muro.
Mensola in legno rivestita in pelle fard nei colori del campionario.
Disponibile posizionata nella parte superiore o inferiore del pannello, da specificare al momento dell'ordine.
Lampada in cristallo opalino opaco diam. 35 posizionata sulla mensola. (lampadina E27 inclusa). Versione destra o sinistra da specificare al momento dell'ordine.
Luce attivata da un sensore a sfioro posizionato sotto la mensola.
Profili e supporto sfera in metallo nichel satinato.

Disponibile anche versione senza lampada con mensola posizionata nella parte superiore o inferiore del pannello, da specificare al momento dell'ordine.

Disponibile nelle combinazioni elencate.

! **Pannello da fissare a muro.**

Posizionamento della mensola disponibile nella parte superiore o inferiore del pannello, da specificare al momento dell'ordine.

Lampadina E27 inclusa.
Versione destra o sinistra da specificare al momento dell'ordine.

Disponibile anche versione senza lampada con mensola posizionata nella parte superiore o inferiore del pannello, da specificare al momento dell'ordine.

Shelf with boiserie in black stained open pore, tobacco stained open pore or "Pure" white stained open pore wood. Panel to be fixed to the wall.
Wooden shelf covered by fard leather as per samples.
Available positioned in the upper or lower part of the panel, to be specified when ordering.
Opaque opaline glass lamp diam. 35 positioned on the shelf. (bulb E27 supplied).
Available right or left version to be specified when ordering.
Light activated by a touch sensor positioned under the shelf.
Satin nickel metal profiles and sphere support.

Also available version without lamp with shelf positioned in the upper or lower part of the panel, to be specified when ordering.

Available in the combinations listed.

! Panel to be fixed to the wall.

Shelf positioning available in the upper or lower part of the panel, to be specified when ordering.

Bulb E27 supplied.
Available right or left version to be specified when ordering.

Also available version without lamp with shelf positioned in the upper or lower part of the panel, to be specified when ordering.

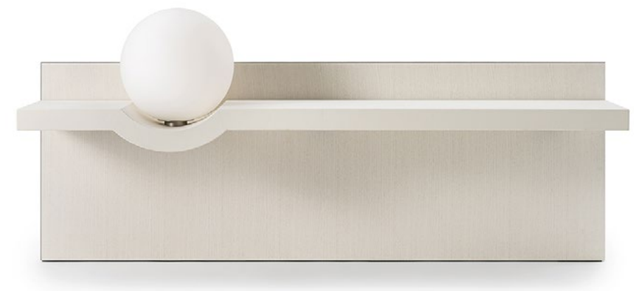

	Cm	Inches
180 UP87 LAMP	180 x 46,2 x 87,4	71" x 18¼" x 34½"
220 UP87 LAMP	220 x 46,2 x 87,4	86¾" x 18¼" x 34½"
180 LOW87 LAMP	180 x 46,2 x 87,4	71" x 18¼" x 34½"
220 LOW87 LAMP	220 x 46,2 x 87,4	86¾" x 18¼" x 34½"
180 UP62 LAMP	180 x 46,2 x 62,4	71" x 18¼" x 24¾"
220 UP62 LAMP	220 x 46,2 x 62,4	86¾" x 18¼" x 24¾"
180 LOW62 LAMP	180 x 46,2 x 62,4	71" x 18¼" x 24¾"
220 LOW62 LAMP	220 x 46,2 x 62,4	86¾" x 18¼" x 24¾"
180 UP87	180 x 46,2 x 87,4	71" x 18¼" x 34½"
220 UP87	220 x 46,2 x 87,4	86¾" x 18¼" x 34½"
180 LOW87	180 x 46,2 x 87,4	71" x 18¼" x 34½"
220 LOW87	220 x 46,2 x 87,4	86¾" x 18¼" x 34½"
180 UP62	180 x 46,2 x 62,4	71" x 18¼" x 24¾"
220 UP62	220 x 46,2 x 62,4	86¾" x 18¼" x 24¾"
180 LOW62	180 x 46,2 x 62,4	71" x 18¼" x 24¾"
220 LOW62	220 x 46,2 x 62,4	86¾" x 18¼" x 24¾"

For technical drawing

STRUTTURA/STRUCTURE

Frassino tinto nero poro aperto
Black open pore stained ash

Frassino tinto tabacco a poro aperto
Tobacco stained open pore ash

Frassino tinto "Pure" bianco a poro aperto
"Pure" white open pore stained ash

MENSOLA/SHELF

Pelle fard nei colori del campionario
Fard leather as per samples.

LAMPADA/LAMP

Cristallo opalino
Opaline glass

LAMPADINA E27 INCLUSA
BULB E27 SUPPLIED

PROFILI E SUPPORTO LAMPADA
PROFILES AND LAMP SUPPORT

Metallo nichelato satinato
Satin nickel-plated metal

› INDEX

▲ **STRESA**
Struttura frassino tinto nero a poro aperto / mensola rivestita in fard loden green 2357
Black open pore stained ash structure / Shelf cover in fard loden green 2357

▲ **STRESA**
Struttura frassino tinto tabacco a poro aperto / mensola rivestita in fard silt 2324
Tobacco open pore stained ash structure / Shelf cover in fard silt 2324

▲ **STRESA**
Struttura frassino tinto "Pure" bianco a poro aperto / mensola rivestita in fard ivory 2310
"Pure" white open pore stained ash structure / Shelf cover in fard ivory 2310

▲ **STRESA**
Struttura frassino tinto "Pure" bianco a poro aperto / Mensola rivestita in fard ivory 2310
"Pure" white open pore stained ash structure / Shelf cover in fard ivory 2310

› INDEX

▲ **STRESA MIRROR**
Struttura frassino tinto nero a poro aperto / Mensola rivestita in fard loden green 2357
"Pure" white open pore stained ash structure / Shelf cover in fard loden green 2357

Stresa Mirror

Dainelli Studio / 2025

Mensola con boiserie in legno tinto nero a poro aperto, tinto tabacco a poro aperto o tinto "Pure" bianco a poro aperto e pannello specchiato "Antique 1".
Pannello da fissare a muro.
Mensola in legno rivestita in pelle fard nei colori del campionario posizionata nella parte superiore del pannello.
Lampada in cristallo opalino opaco diam. 35 posizionata sulla mensola. (lampadina E27 inclusa).
Versione destra o sinistra da specificare al momento dell'ordine.
Luce attivata da un sensore a sfioro posizionato sotto la mensola.
Profili e supporto sfera in metallo nichel satinato.

Disponibile anche versione senza lampada con mensola posizionata nella parte superiore del pannello.

Disponibile nelle combinazioni elencate.

! **Pannello da fissare a muro.**

Posizionamento della mensola disponibile nella parte superiore o inferiore del pannello, da specificare al momento dell'ordine.

Lampadina E27 inclusa.
Versione destra o sinistra da specificare al momento dell'ordine.

Disponibile anche versione senza lampada con mensola posizionata nella parte superiore o inferiore del pannello, da specificare al momento dell'ordine.

Shelf with boiserie in black stained open pore, tobacco stained open pore or "Pure" white stained open pore and "Antique 1" mirrored panel. Panel to be fixed to the wall.
Wooden shelf covered by fard leather as per samples positioned in the upper part of the panel.
Opaque opaline glass lamp diam. 35 positioned on the shelf. (bulb E27 supplied).
Available right or left version to be specified when ordering.
Light activated by a touch sensor positioned under the shelf.
Satin nickel metal profiles and sphere support.

Also available version without lamp with shelf positioned in the upper part of the panel.

Available in the combinations listed.

! Panel to be fixed to the wall.

Shelf positioning available in the upper or lower part of the panel, to be specified when ordering.

Bulb E27 supplied.
Available right or left version to be specified when ordering.

Also available version without lamp with shelf positioned in the upper or lower part of the panel, to be specified when ordering.

	Cm	Inches
180 M111 LAMP	180 x 46,2 x 111,4	71" x 18¼" x 44"
220 M111 LAMP	220 x 46,2 x 111,4	86¾" x 18¼" x 44"
180 M86 LAMP	180 x 46,2 x 86,4	71" x 18¼" x 34¼"
220 M86 LAMP	220 x 46,2 x 86,4	86¾" x 18¼" x 34¼"
180 M111	180 x 46,2 x 111,4	71" x 18¼" x 44"
220 M111	220 x 46,2 x 111,4	86¾" x 18¼" x 44"
180 M86	180 x 46,2 x 86,4	71" x 18¼" x 34¼"
220 M86	220 x 46,2 x 86,4	86¾" x 18¼" x 34¼"

For technical drawing

STRUTTURA/STRUCTURE

Frassino tinto nero poro aperto
Black open pore stained ash

Frassino tinto tabacco a poro aperto
Tobacco stained open pore ash

Frassino tinto "Pure" bianco a poro aperto
"Pure" white open pore stained ash

PANNELLO SPECCHIATO/ MIRRORED PANEL

Specchio "Antique 1"
Mirror "Antique 1"

MENSOLA/SHELF

Pelle fard nei colori del campionario
Fard leather as per samples.

LAMPADA/LAMP

Cristallo opalino
Opaline glass

LAMPADINA E27 INCLUSA
BULB E27 SUPPLIED

PROFILI E SUPPORTO LAMPADA
PROFILES AND LAMP SUPPORT

Metallo nichelato satinato
Satin nickel-plated metal

› INDEX

Stresa | Dainelli Studio , 2025

Product information / p. 112

Versione con lampada
Version with lamp

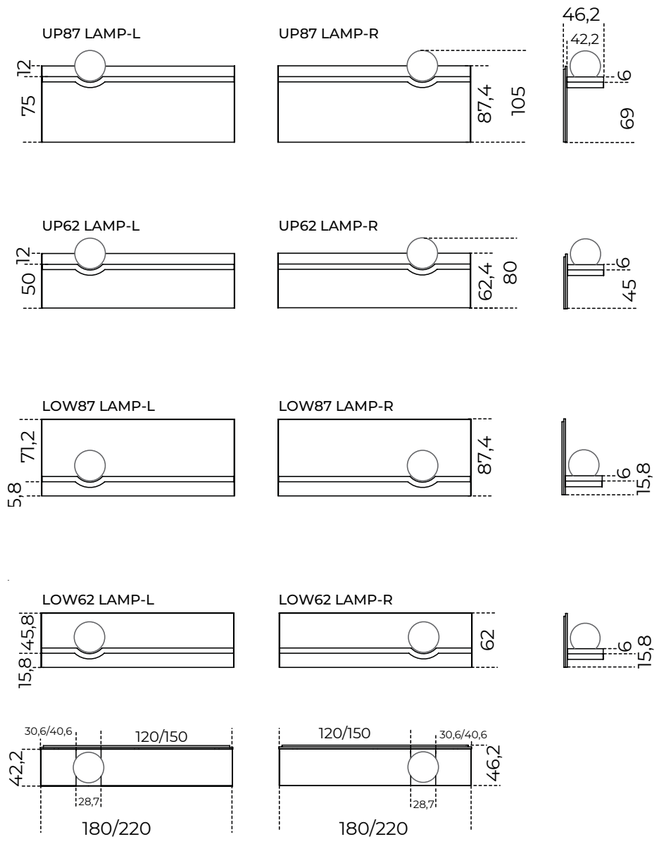

Versione senza lampada
Version without lamp

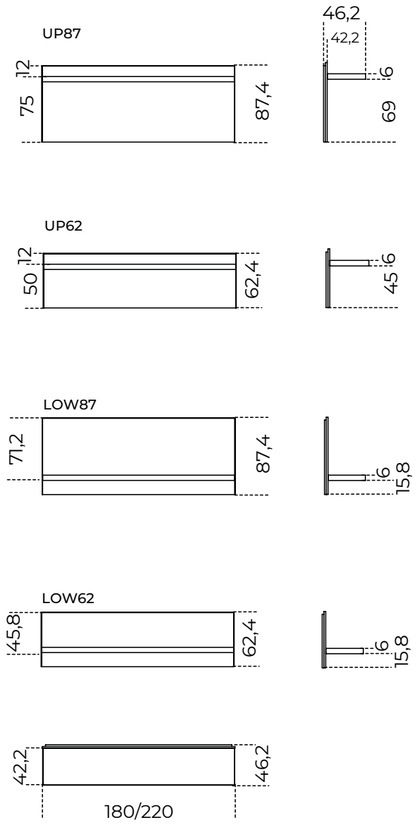

Stresa Mirror | Dainelli Studio , 2025

Product information / p. 116

Versione con lampada
Version with lamp

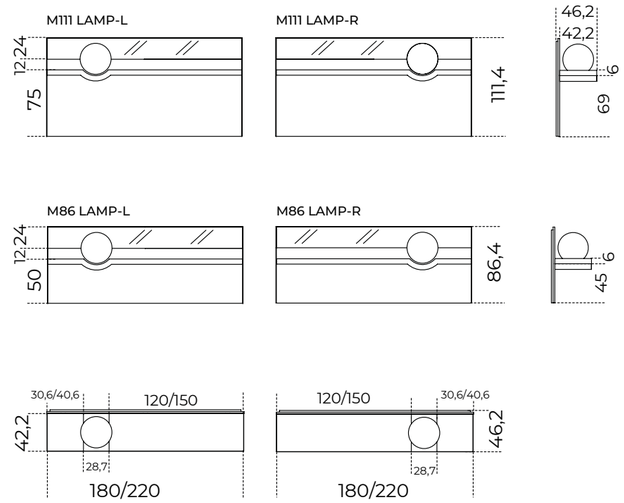

Versione senza lampada
Version without lamp

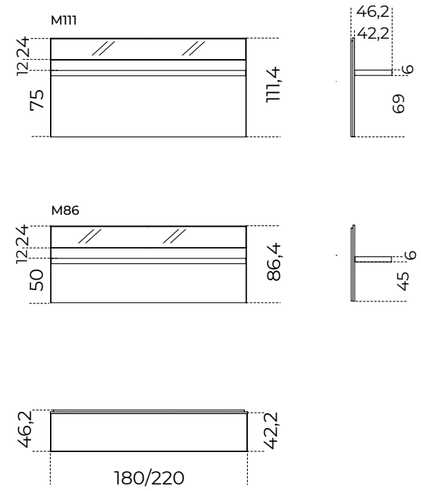

› INDEX

Complementi notte
Night accessories

SENSEI NIGHT

▲ **SENSEI NIGHT**
Struttura in frassino tinto nero a poro aperto / Top in marmo Arabescato Orobico Rosso satinato
Black open pore lacquered ash structure / Satin Arabescato Orobico Rosso marble top

Sensei Night

Tollgard + Castellani / 2025

Comodino con struttura in metallo e piano in legno laccato "deep black".
Cassetto in frassino tinto nero a porto aperto.
Disponibile versione con struttura in metallo laccato opaco "Sabbia del Nilo" e cassetto in frassino tinto "Pure" bianco a poro aperto.
In appoggio sul top in legno, piano in cristallo 12mm molato a mezzo toro nella finitura esclusiva "Rosso Marte" oppure retroverniciato brillante nei colori del campionario. Disponibile anche piano in marmo 20mm Ceppo di Gré® spazzolato, Arabescato Orobico Rosso satinato, Bianco Carrara Gioia satinato oppure Dover White satinato. Piano disponibile anche rivestito in pelle Fard nei colori del campionario.

Su richiesta ciotola portaoggetti in metallo rivestito in pelle Fard nei colori del campionario.

NOTE TECNICHE SUI MATERIALI

FINITURE ARTIGIANALI | Le finiture manuali ed esclusive, risultato del processo di ossidazione di foglia argento, oro e rame, possono presentare macchie e striature, oltre a differenze cromatiche. Tali disomogeneità sono caratteristiche che non devono essere considerate difetti ma elementi distintivi, tipici dell'ossidazione manuale, che esaltano la bellezza e la peculiarità del pezzo unico.

MARMO | Il marmo è un materiale naturale di origine sedimentaria che può presentare particolarità come venature, lievi irregolarità superficiali, colorazioni differenti e cristallizzazioni. Queste peculiarità sono da attribuirsi alla naturalezza del materiale e non sono da considerarsi difetti ma caratteristiche tipiche del marmo. Ogni prodotto risulterà unico, esclusivo e non replicabile.
I nostri marmi vengono trattati con un prodotto idrorepellente che permette una maggiore protezione della superficie stessa, aumentando l'impermeabilità.
Questo trattamento non esclude la vulnerabilità del marmo alle sostanze acide.

Bedside table with "deep black" lacquered metal structure and wooden top.
Black open pore stained ash drawer.
Also available version with "Sabbia del Nilo" opaque lacquered metal and wooden structure and "Pure" white stained open pore ash drawer.
Resting on the wooden top, 12mm glass top with half bull-nose grinding in the exclusive finish "Rosso Marte" or painted as per samples in the bright version. Also available with 20mm brushed Ceppo di Gré®, satin Arabescato Orobico Rosso, satin Bianco Carrara Gioia or satin Dover White marble. Top available also covered by leather Fard as per samples.

On request, metal accessories bowl covered by leather Fard as per samples.

TECHNICAL INFORMATION ON THE MATERIALS

ARTISANAL FINISHES | Artisanal and exclusive finishes that are obtained from the oxidation of silver, gold and copper leaves may show marks and spots, as well as variations in colour. These differences are inevitable and should not be considered imperfections but evidence of the hand-crafted process.
They enhance the beauty and distinctiveness of a unique piece.

MARBLE | The marble is a natural material of sedimentary origin that can present particularities such as veins, slight surface irregularities, different colors and crystallizations. These peculiarities are to be attributed to the naturalness of the material and are not to be considered defects but typical characteristics of marble.
Each product will be unique, exclusive and non-replicable.
Our marbles are treated with water-repellent products which affords greater protection to the surface of the marble, improving its impermeability.
This treatment doesn't exclude the vulnerability of the marble to acid substances.

Cm	**Inches**
Piano in cristallo	**Glass top**
65 x 45 x 49,1	25¾" x 17¾" x 19½"
80 x 45 x 49,1	31½" x 17¾" x 19½"
Piano in marmo	**Marble top**
65 x 45 x 50	25¾" x 17¾" x 19¾"
80 x 45 x 50	31½" x 17¾" x 19¾"
Piano in pelle Fard	**Fard top**
65 x 45 x 49,3	25¾" x 17¾" x 19½"
80 x 45 x 49,3	31½" x 17¾" x 19½"

For technical drawing

STRUTTURA/STRUCTURE

Metallo/legno laccato "deep black"
"deep black" lacquered metal/wood

CASSETTO/DRAWER

Frassino tinto nero poro aperto
Black open pore stained ash

STRUTTURA /STRUCTURE

Metallo laccato opaco "Sabbia del Nilo"
"Sabbia del Nilo" opaque lacquered metal

CASSETTO/DRAWER

Frassino tinto "Pure" bianco a poro aperto
"Pure" white open pore stained ash

CIOTOLA PORTAOGGETTI/ ACCESSORIES BOWL

Pelle fard nei colori del campionario
Fard leather as per samples.

PIANO IN APPOGGIO/RESTING TOP

Cristallo "Rosso Marte"
"Rosso Marte" glass

Cristallo brillante nei colori del campionario
Bright glass version as per samples

Ceppo di Gré® spazzolato
Brushed Ceppo di Gré®

Marmo Arabescato Orobico Rosso satinato
Arabescato Orobico Rosso satin marble

Marmo spazzolato Bianco Carrara Gioia
Brushed Bianco Carrara Gioia marble

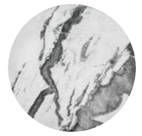

Marmo satinato Dover white
Satin Dover white marble

Pelle fard nei colori del campionario
Fard leather as per samples.

› INDEX

Sensei Night | Tollgard + Castellani , 2025

Product information / p. 122

Piano in marmo
Marble top

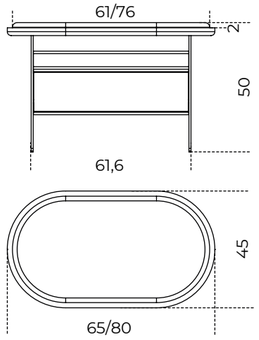

Piano in pelle Fard
Fard leather top

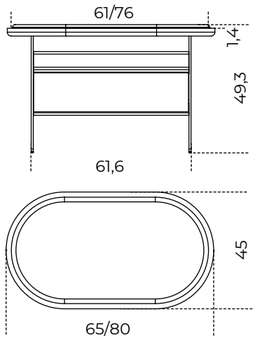

Piano in cristallo
Glass top

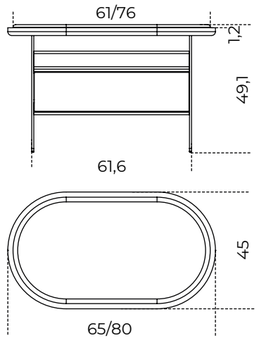

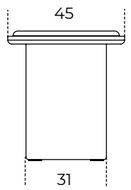

Gallotti&Radice srl

via Matteotti, 17
22072 Cermenate (Como) Italy
T +39 031 777111
info@gallottiradice.it
gallottiradice.it